Montagehandleiding
KASTINTERIEURS
Instructions de montage
INTÉRIEURS D' ARMOIRE

Raffito®
Schuifdeuren & Interieurs op maat
Portes coulissantes & Intérieurs sur mesure

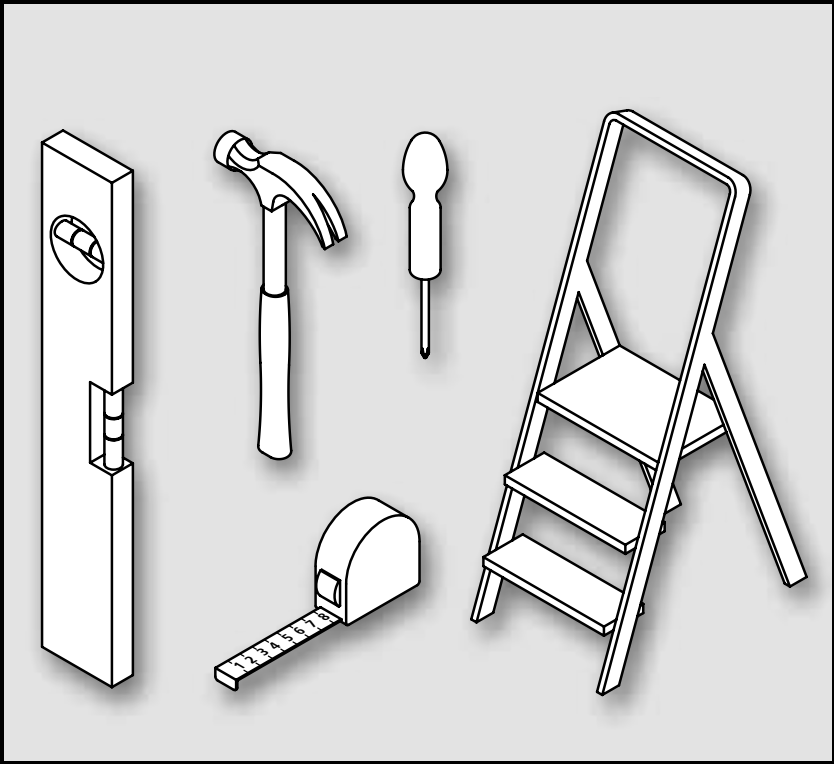

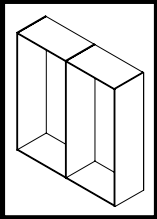

= installatiestap
= *étape de montage*

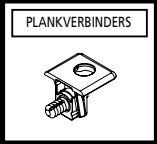

= zakje met daarin de benodigde onderdelen
= *sachet avec accessoires nécessaires*

LET OP!
- Lees de montage instructies aandachtig
- Kies de montagestappen die voor uw kast van toepassing zijn
- Indien u een hoekkast heeft: hiermee starten
- Opbouwen met twee personen
- Montage getoond met achterwanden en plinten: eventueel stappen overslaan

ATTENTION!
- *Lisez attentivement les instructions de montage*
- *Choisissez les étapes de montage qui s'appliquent à votre armoire*
- *En cas d'une armoire d'angle: toujours commencer avec ce module*
- *Monter à deux personnes*
- *Montage avec paroi arrière et plinthes: sauter éventuellement quelques étapes*

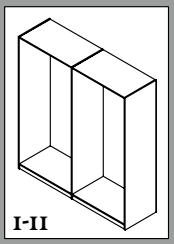

Ombouw
Base

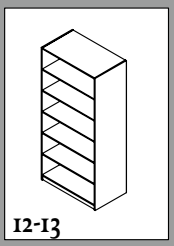

Legplanken
Tablettes

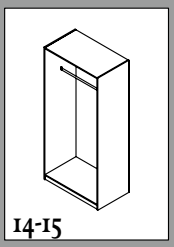

Garderobestang
Barre du suspension

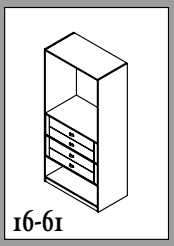

Ladeblok
Bloc Tiroir

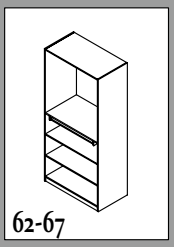

Plankgeleider
Glissière tiroir

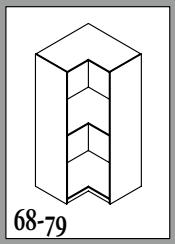

Hoekkast
Armoire d' angle

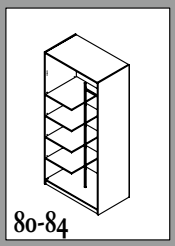

Kastbuisstaander
Montant tubulaire

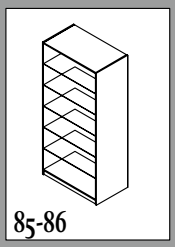

Glazen legplanken
Tablettes en verre

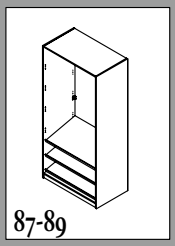

Schoenenrek op maat
Porte-chaussures sur mesure

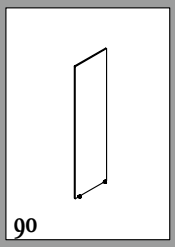

Stelpoten
Pieds avec vérin

1

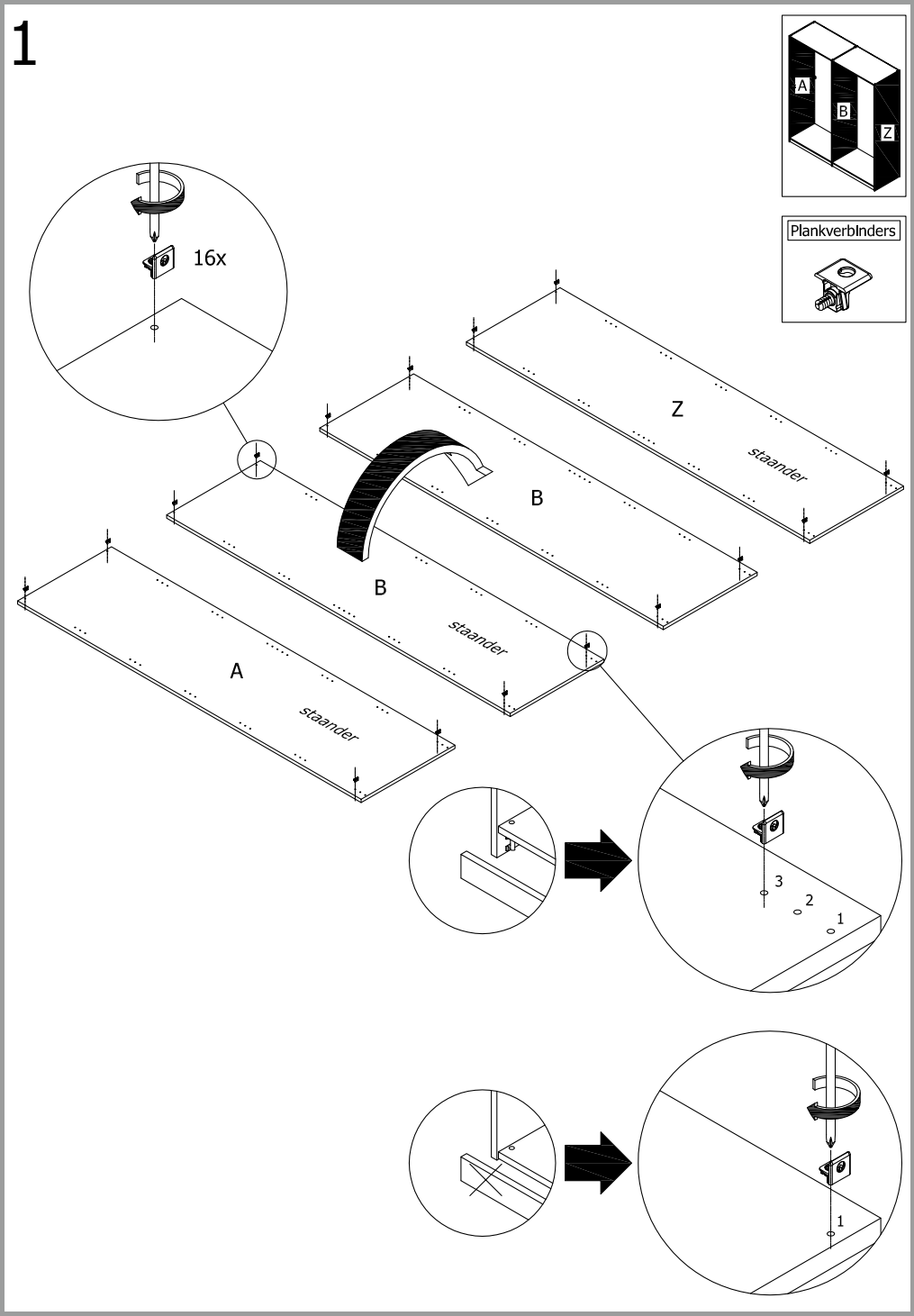
A
B
Z
PlankverbInders
16x
Z
staander
B
B
staander
A
staander
3
2
1
1

2

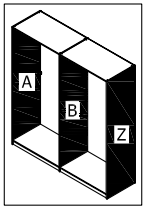
A
B
Z

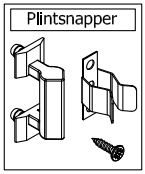
Plintsnapper

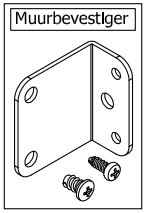
Muurbevestiger

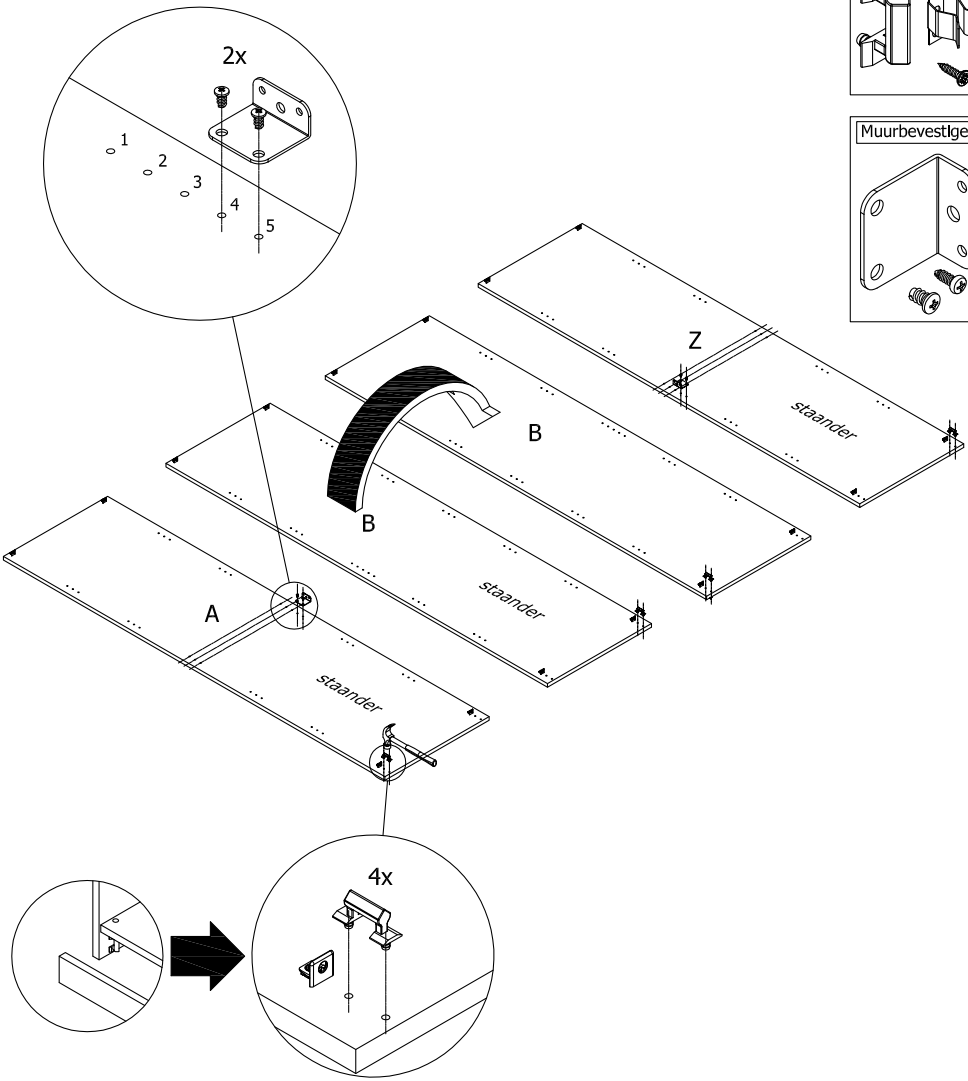
2x
1
2
3
4
5
Z
staander
B
B
staander
A
staander
4x

3

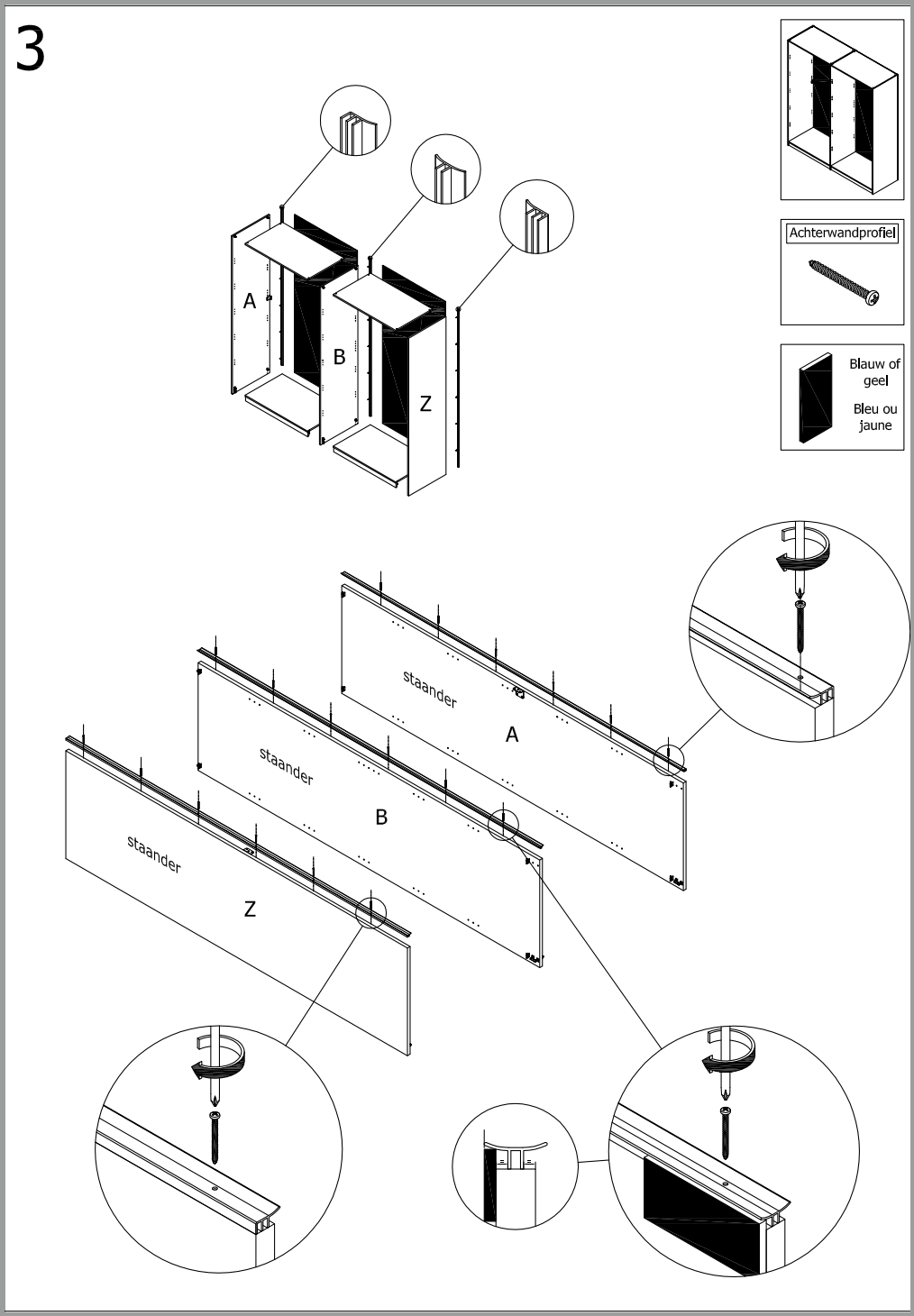
A
B
Z
Achterwandprofiel
Blauw of geel
Bleu ou jaune
staander
A
staander
B
staander
Z

4

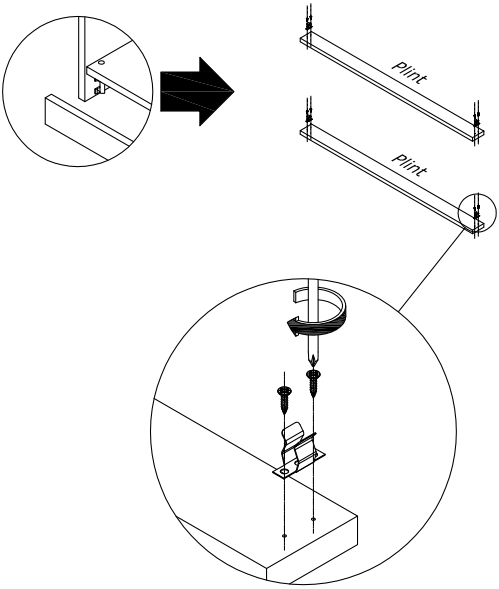

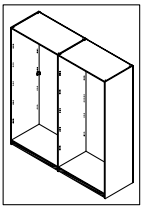

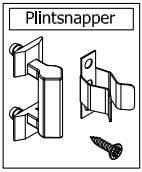

5

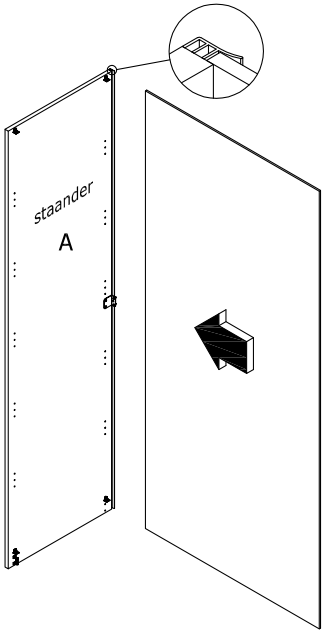

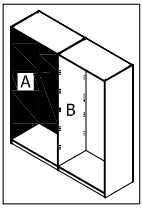

6

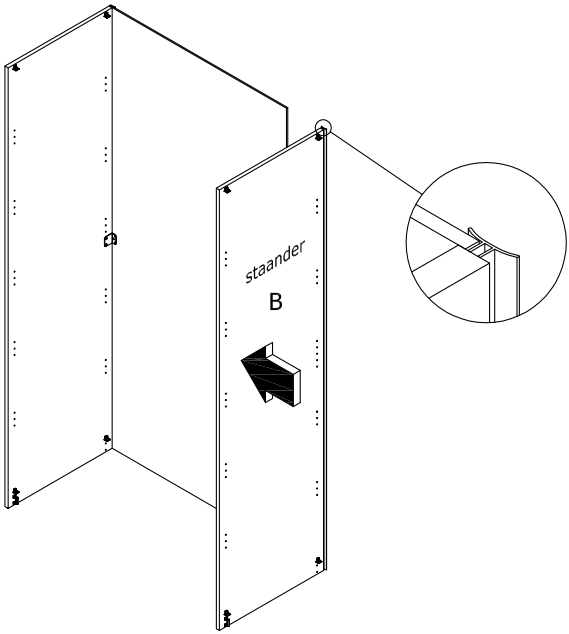

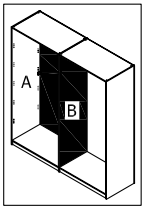

7

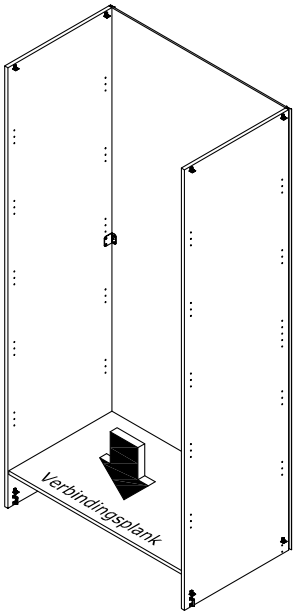

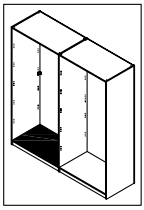

8

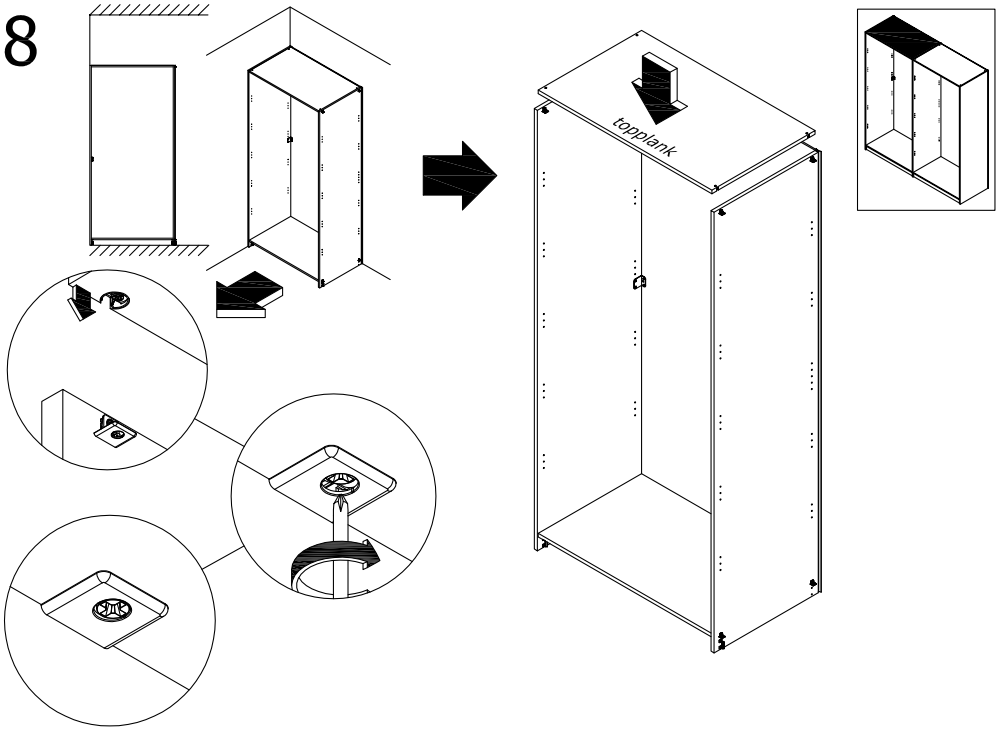

8'

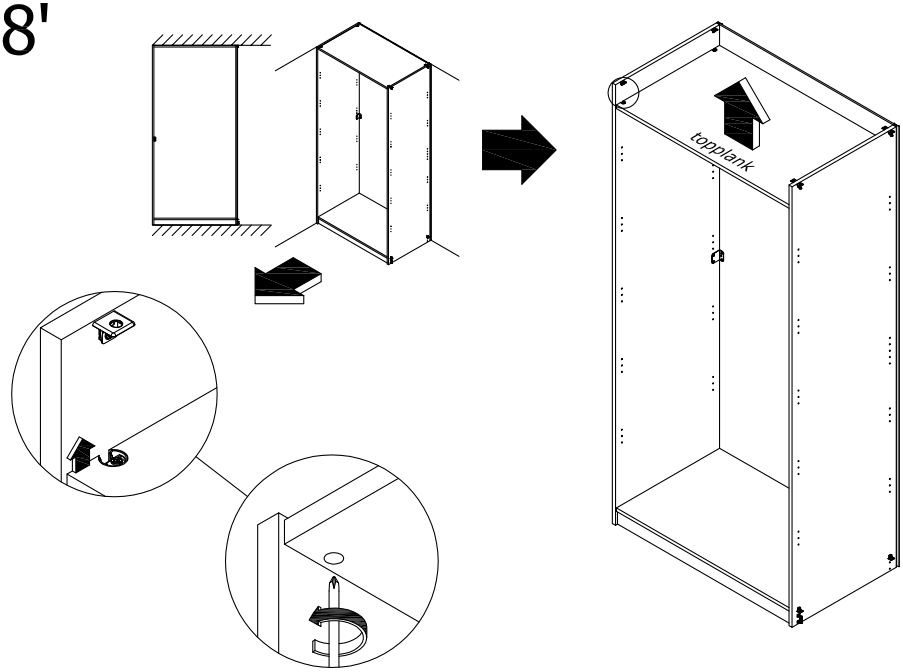

9

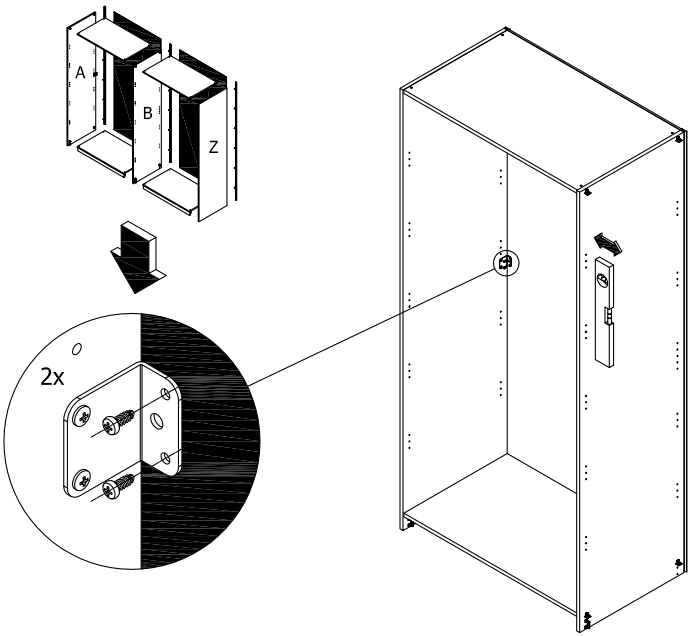

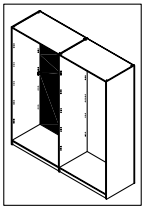

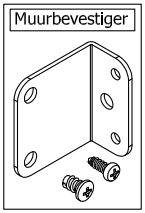

9'

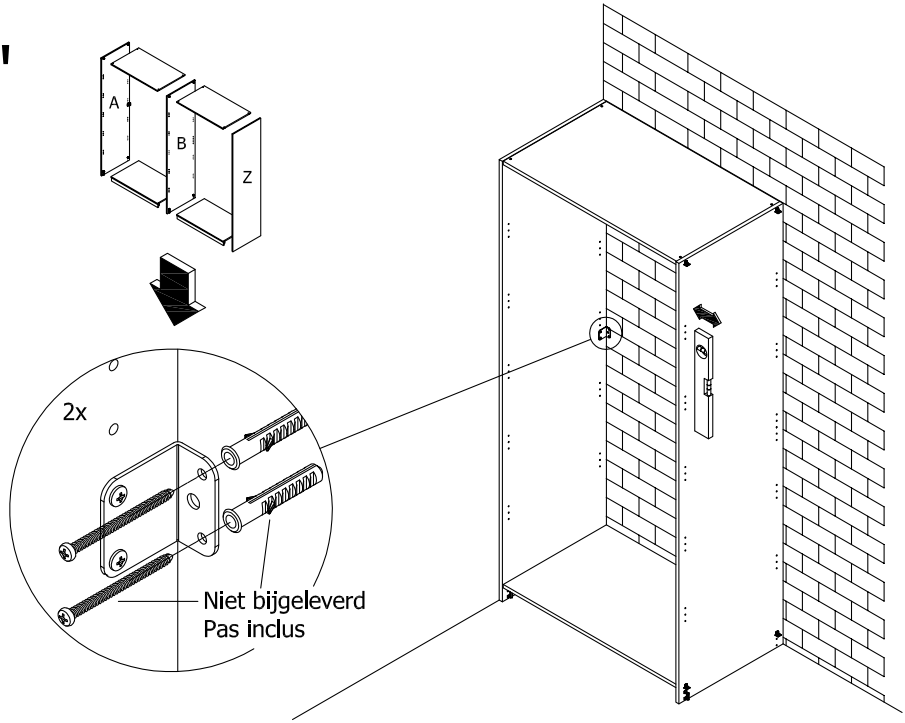

10

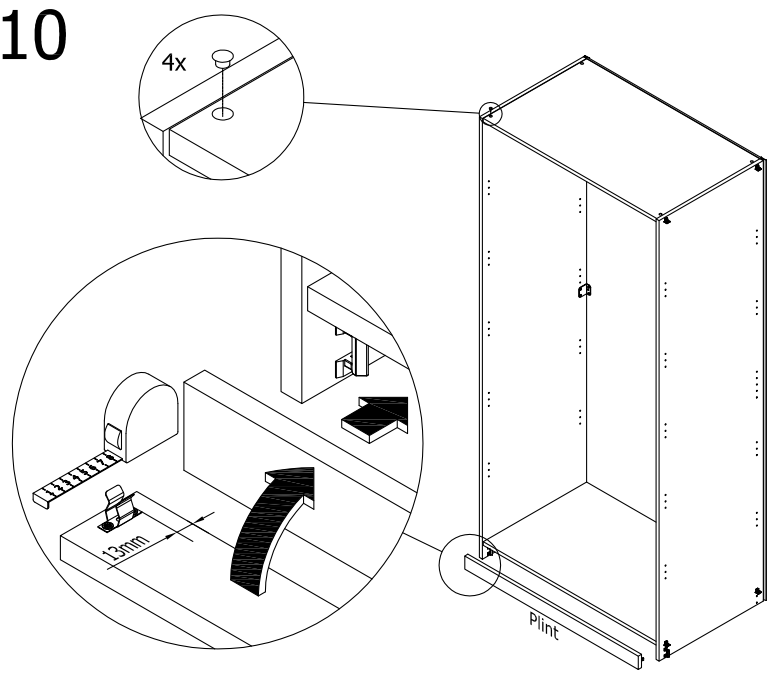

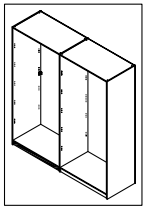

Afdekdopje

11

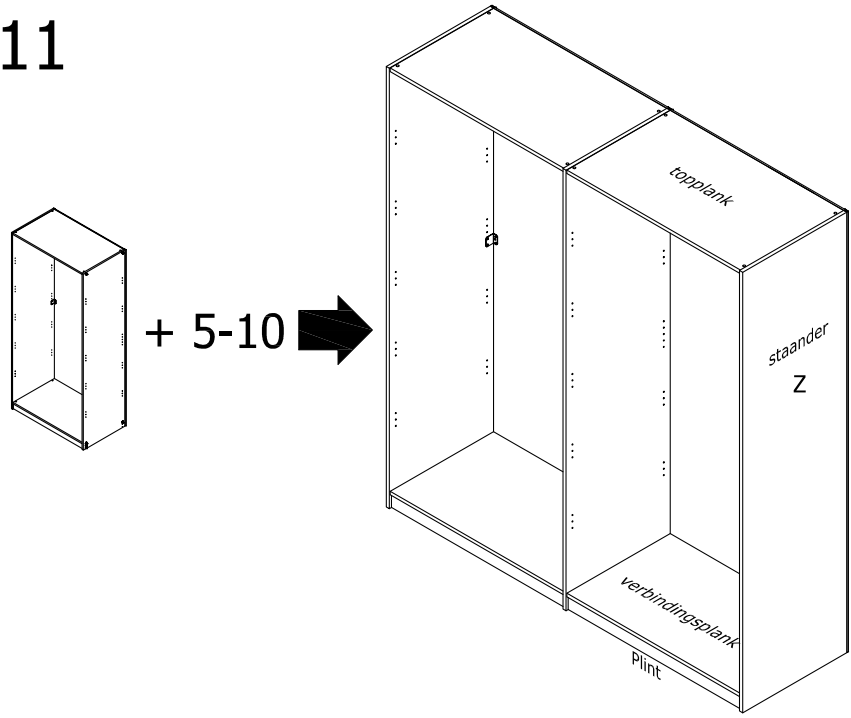

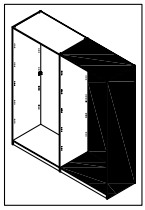

12

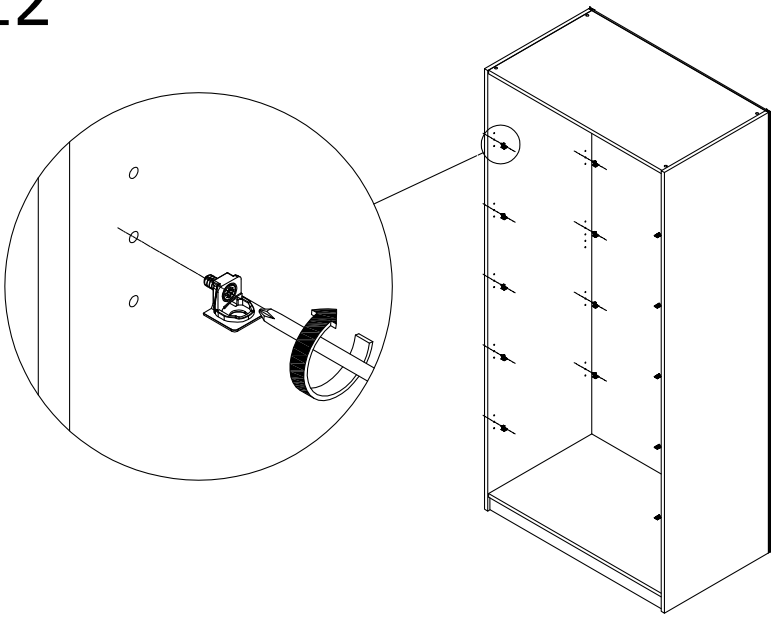

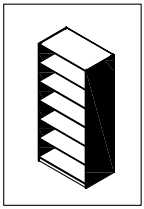

13

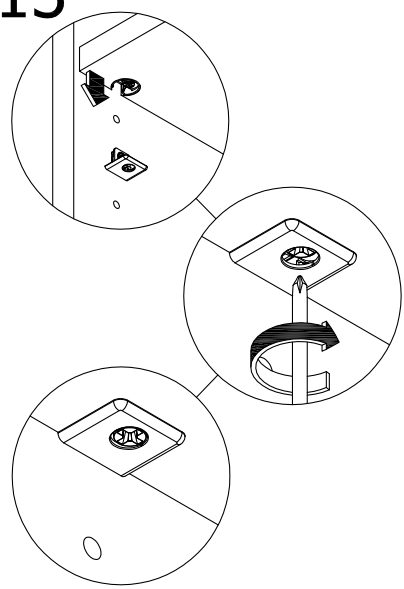

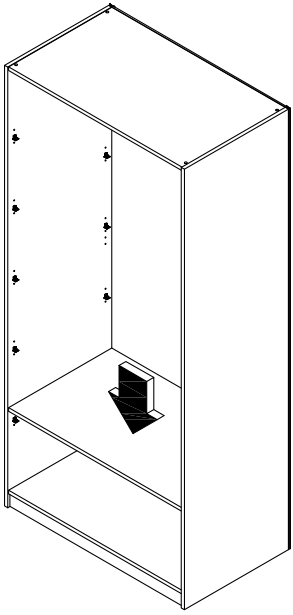

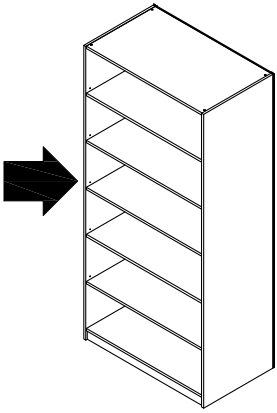

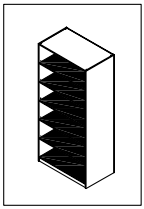

14

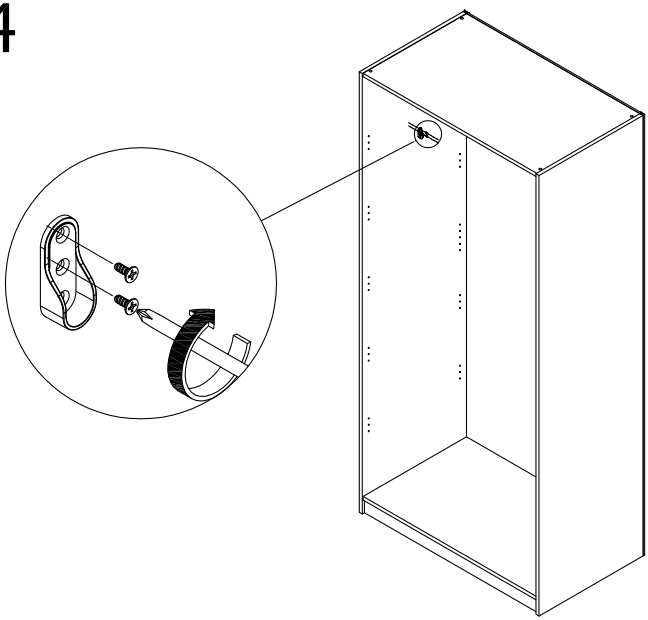

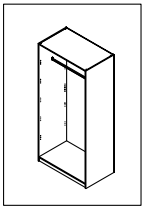

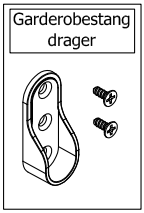

15

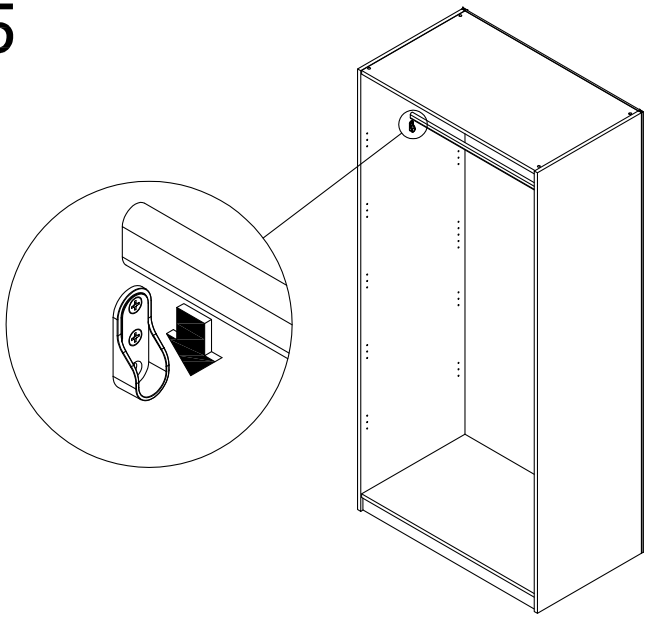

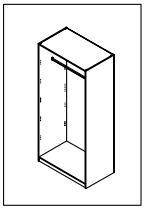

16

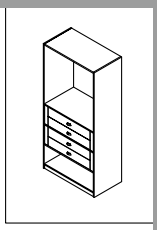

type SOFTCLOSE basic & "push to open"

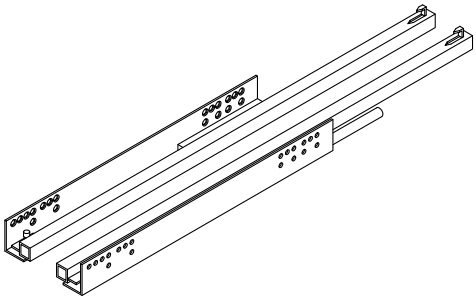

➡ 17

type SOFTCLOSE de luxe

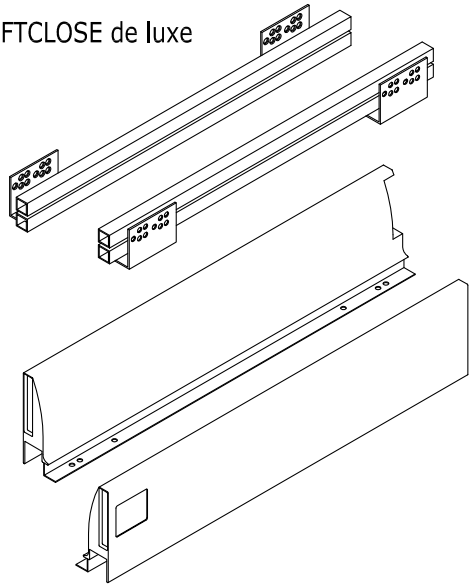

➡ 39

17

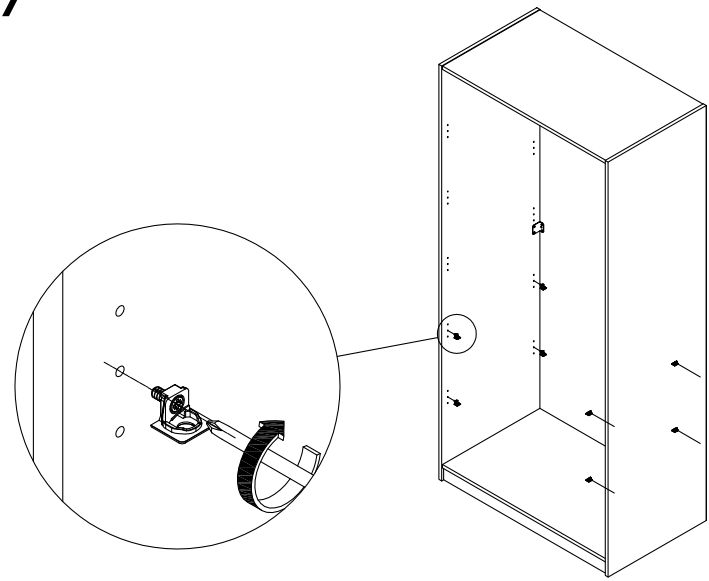

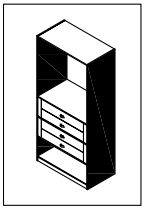

Plankverbinders

18

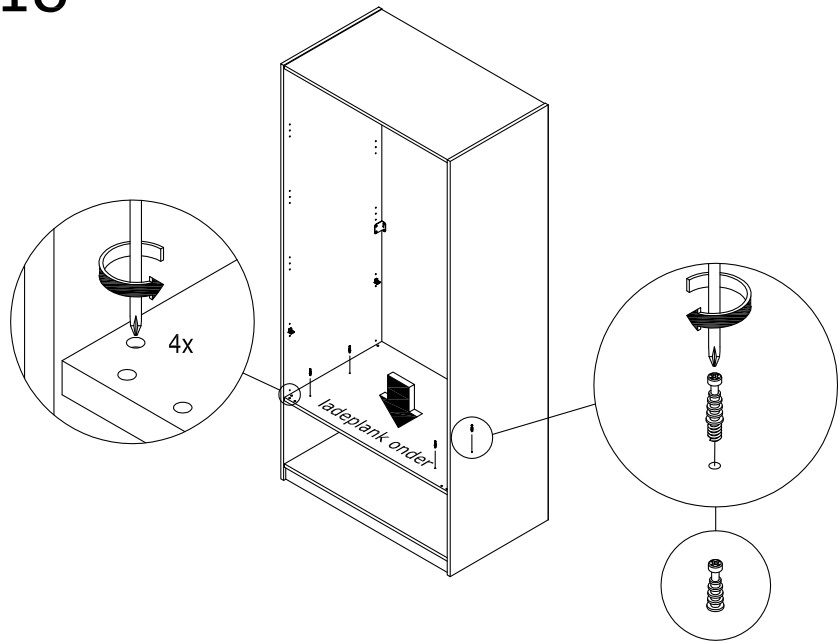

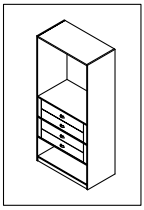

Lade-unit enkel

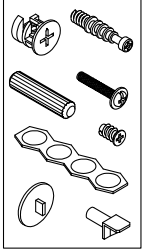

19

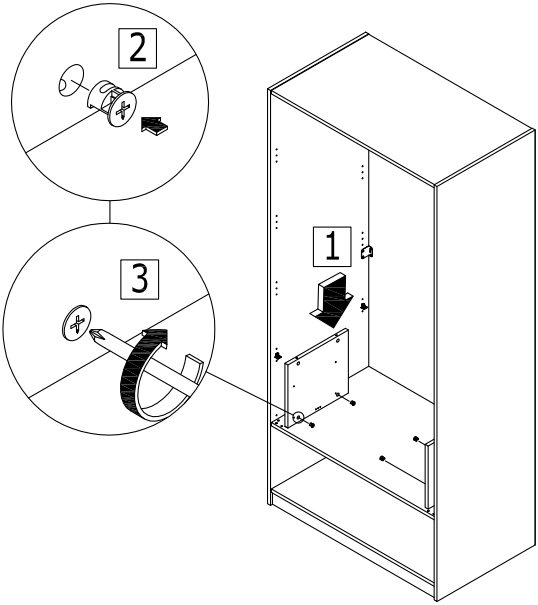

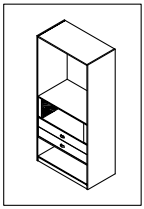

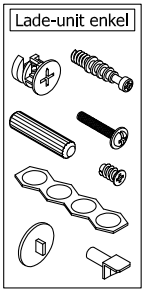

20

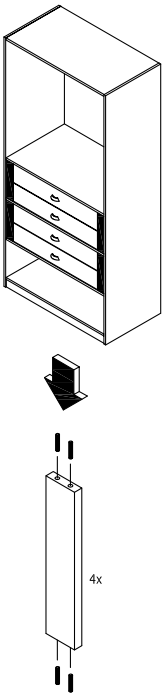

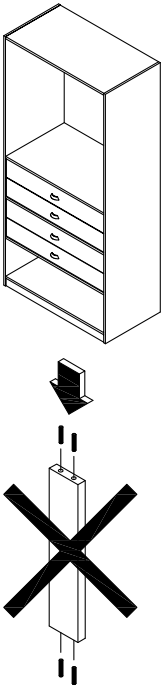

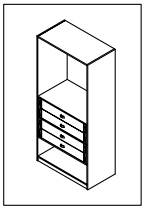

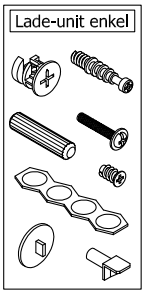

21

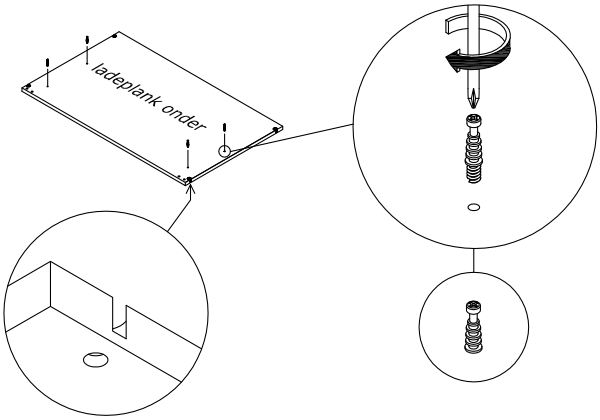

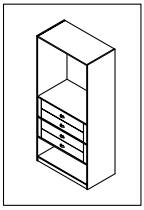

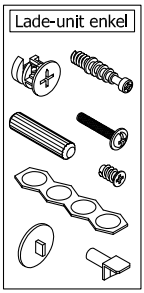

22

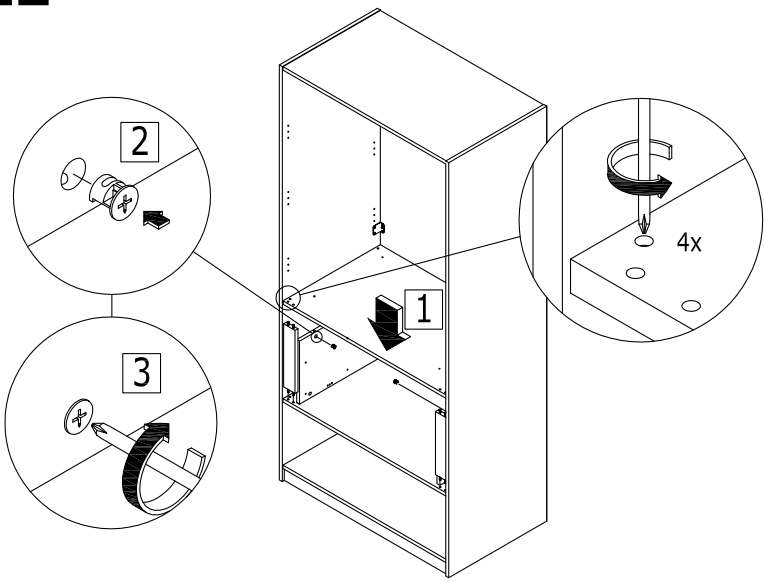

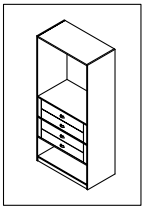

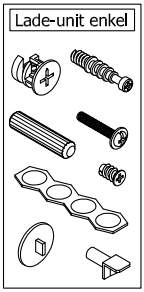

23

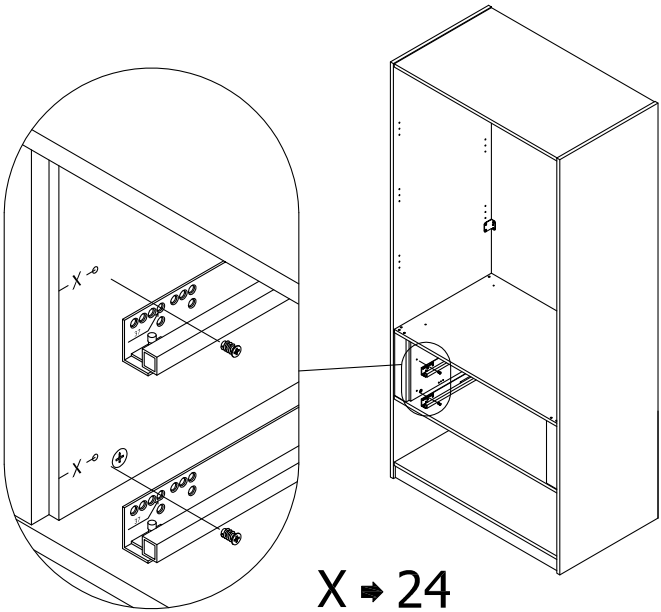

X ➡ 24

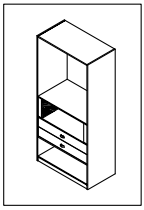

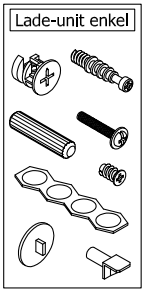

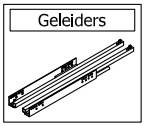

24

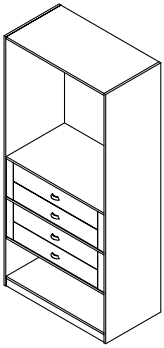

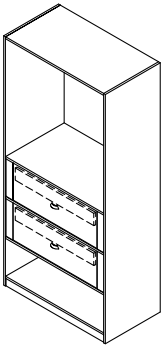

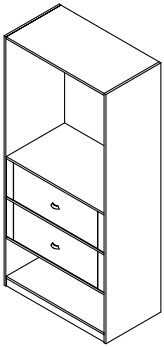

X= 37

X= 37

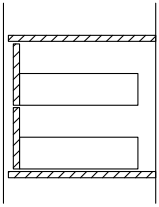

X= 52

X= 37

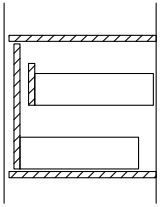

X= 37

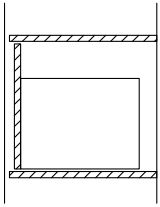

25

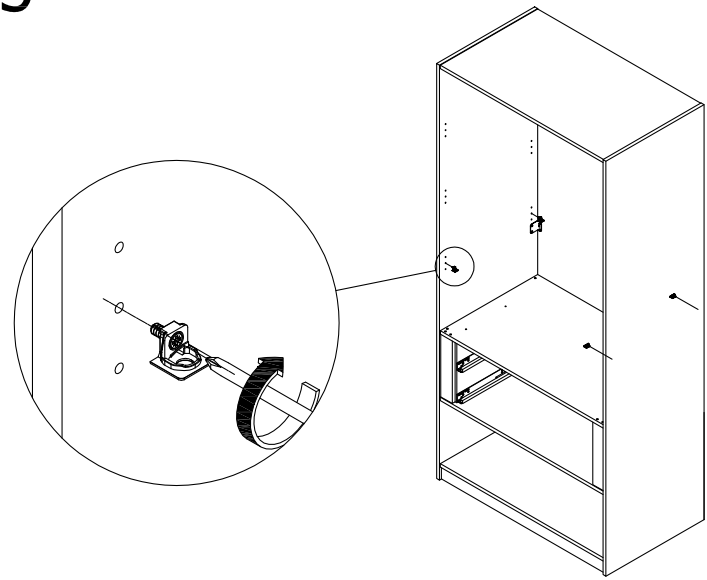

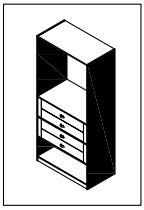

Plankverbinders

26

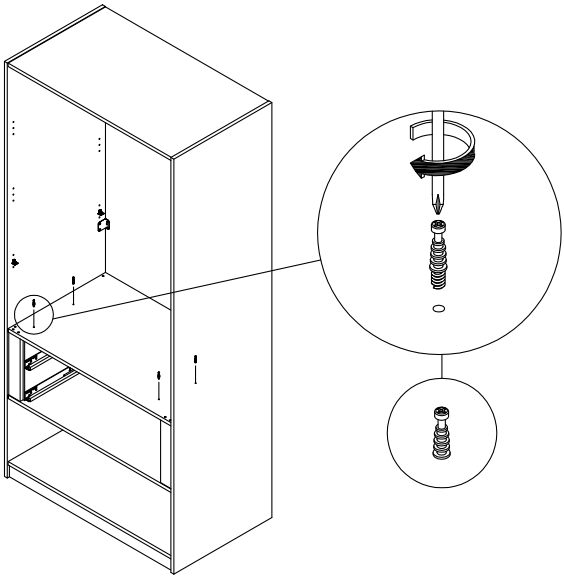

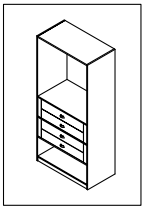

Lade-unit enkel

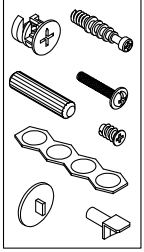

27

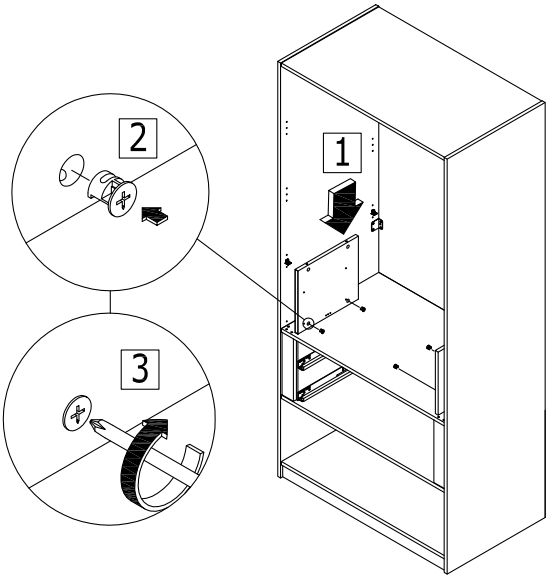

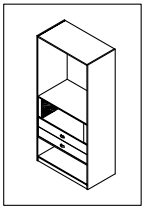

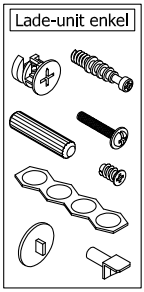

28

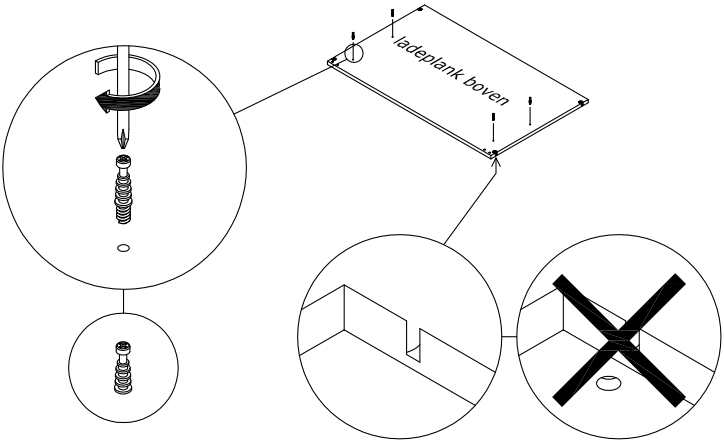

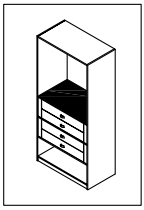

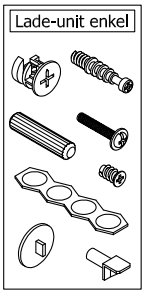

29

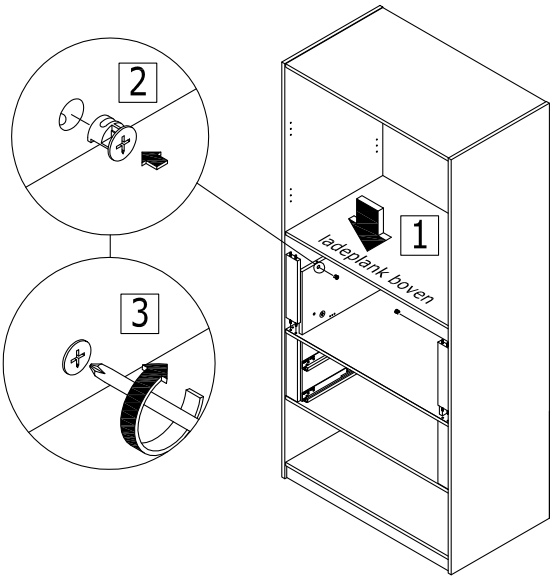
2
3
1
ladeplank boven

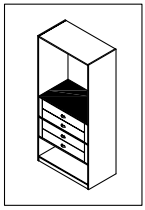

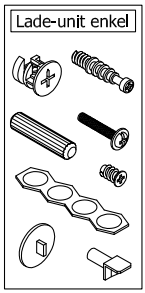
Lade-unit enkel

30

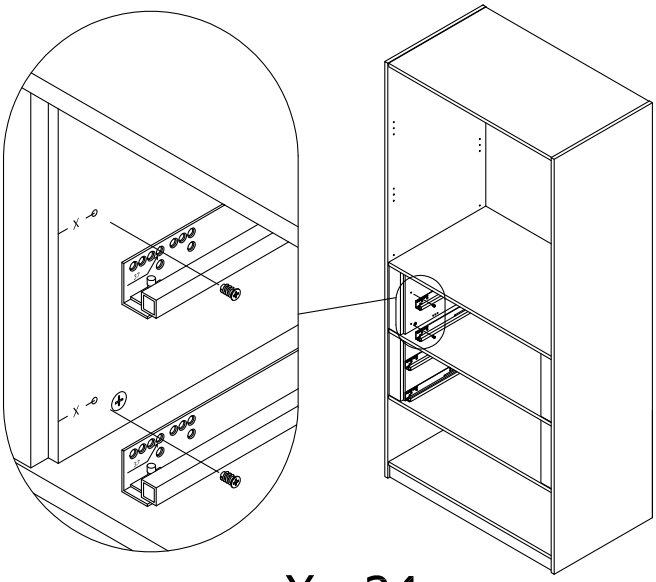

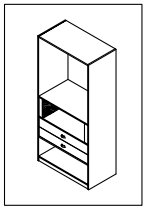

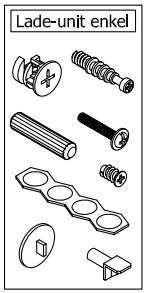
Lade-unit enkel

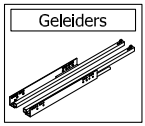
Geleiders

X ➡ 24

31

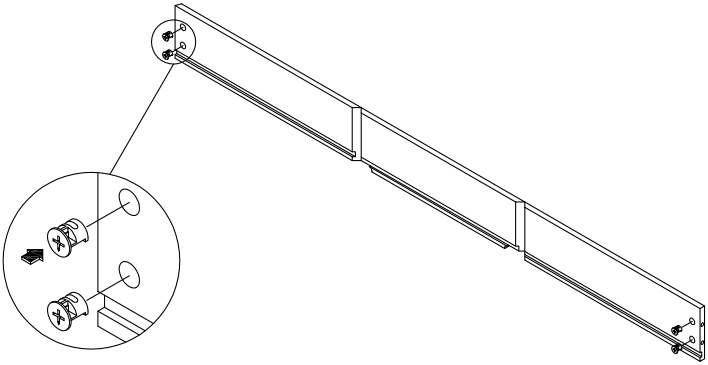

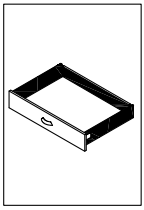

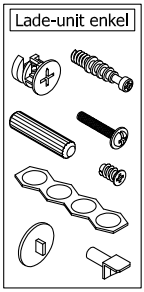

32

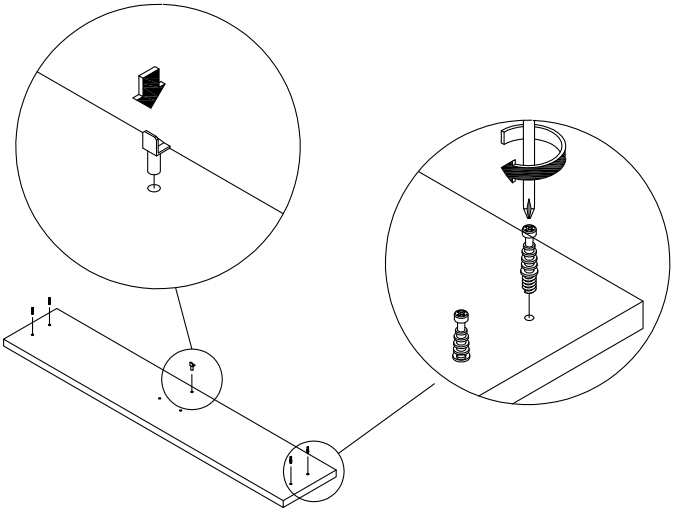

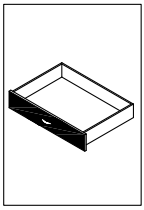

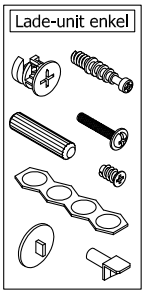

33

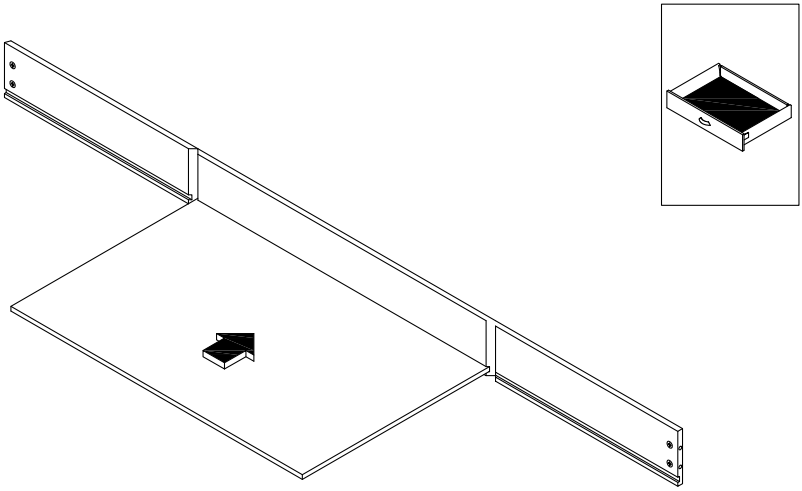

34

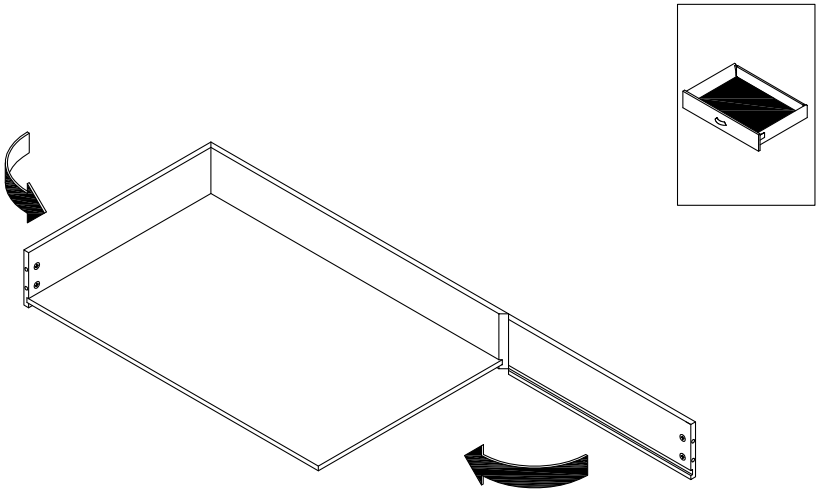

35

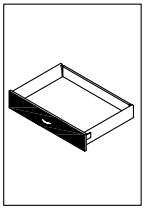

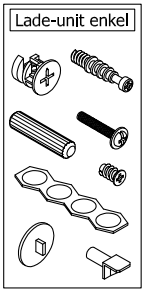

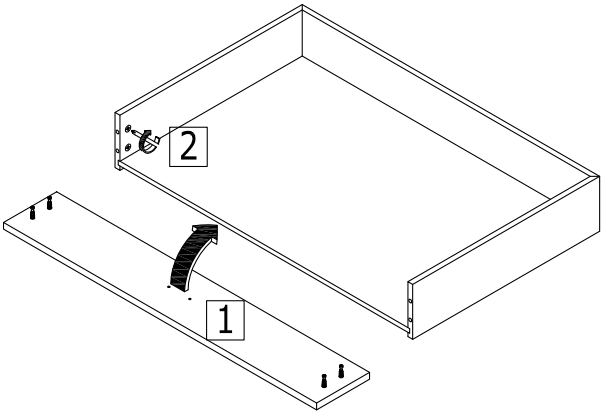

36

"Push to open" ➡ 37

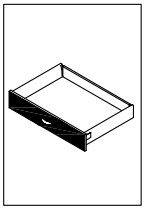

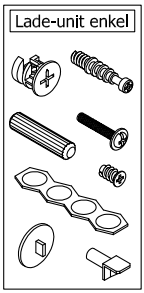

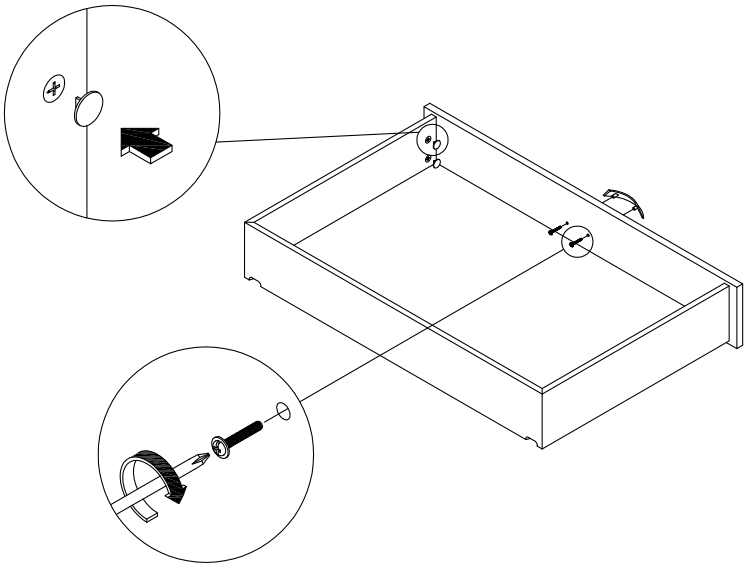

37

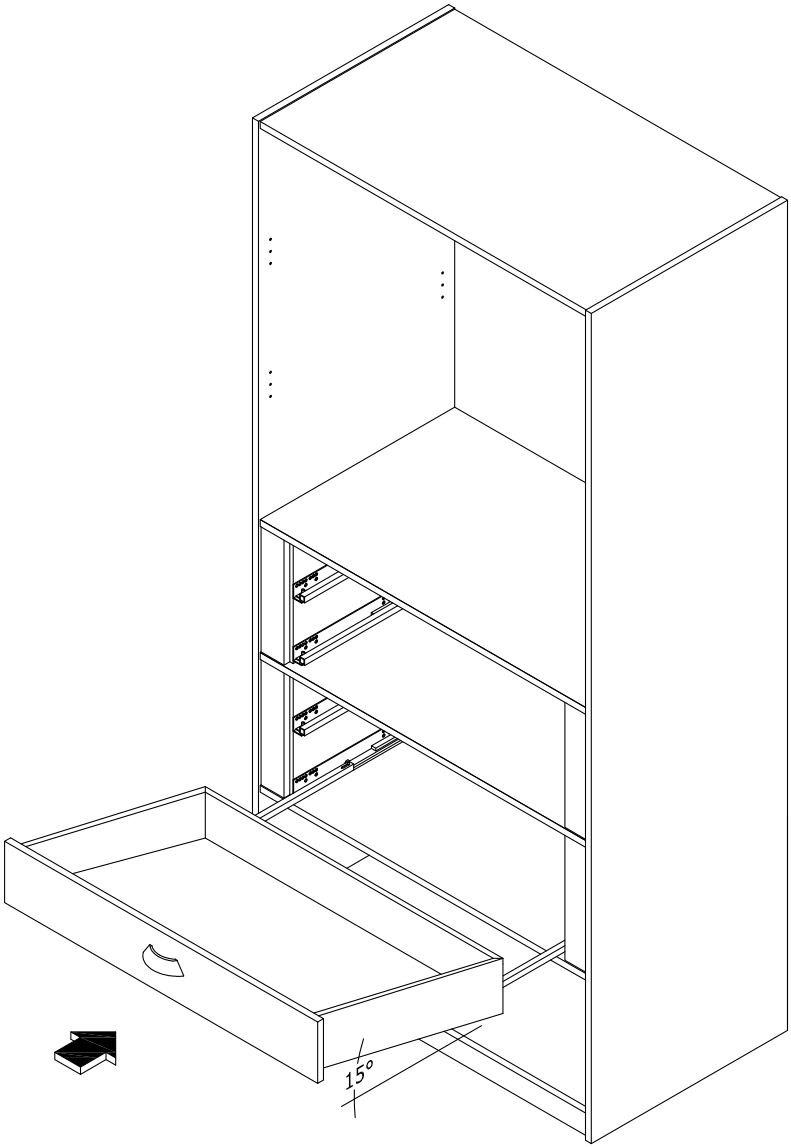

38

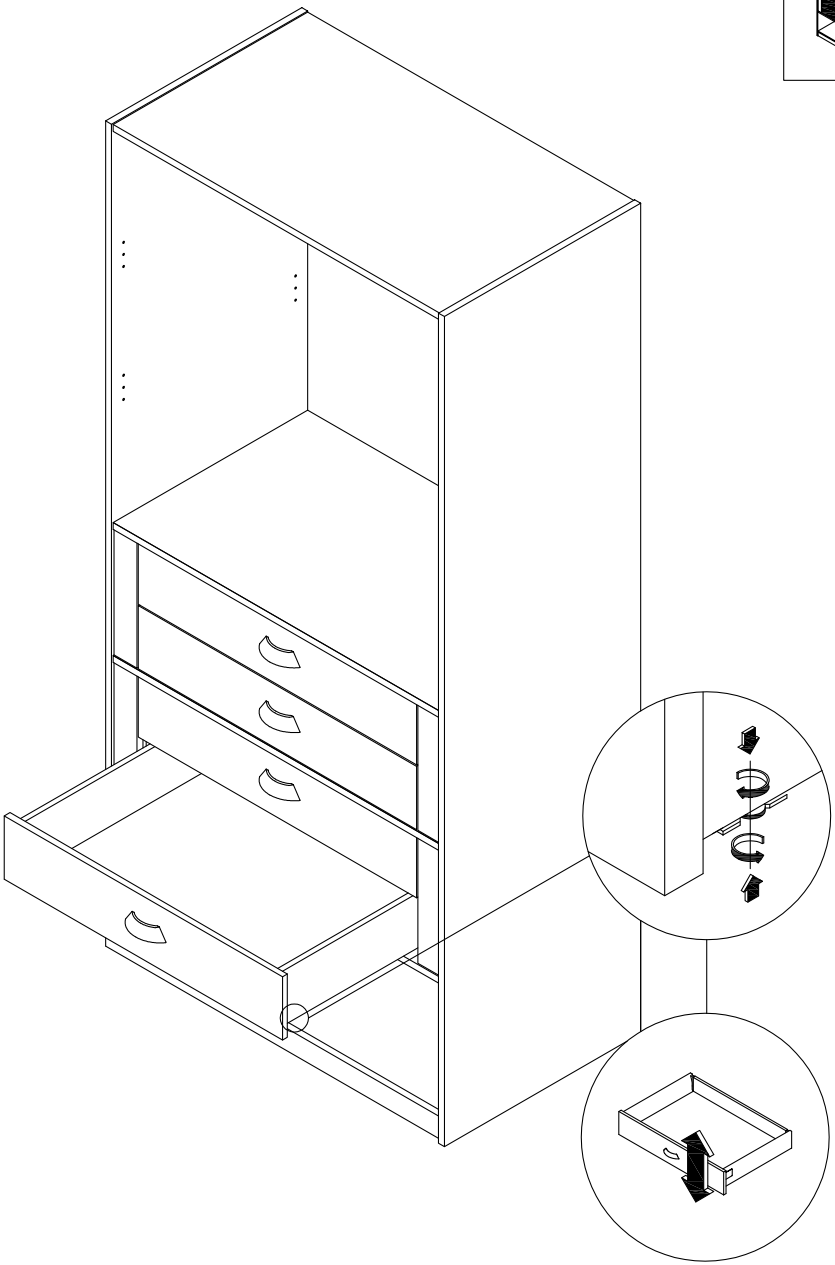

39

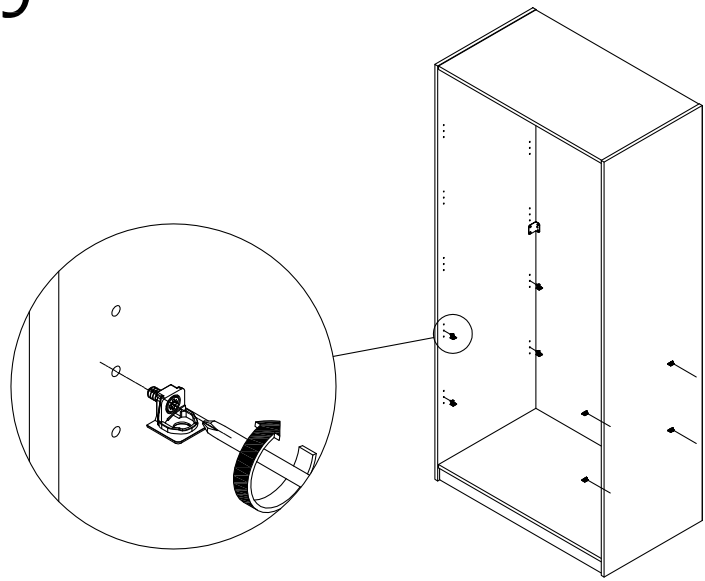

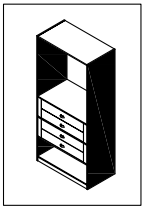

Plankverbinders

40

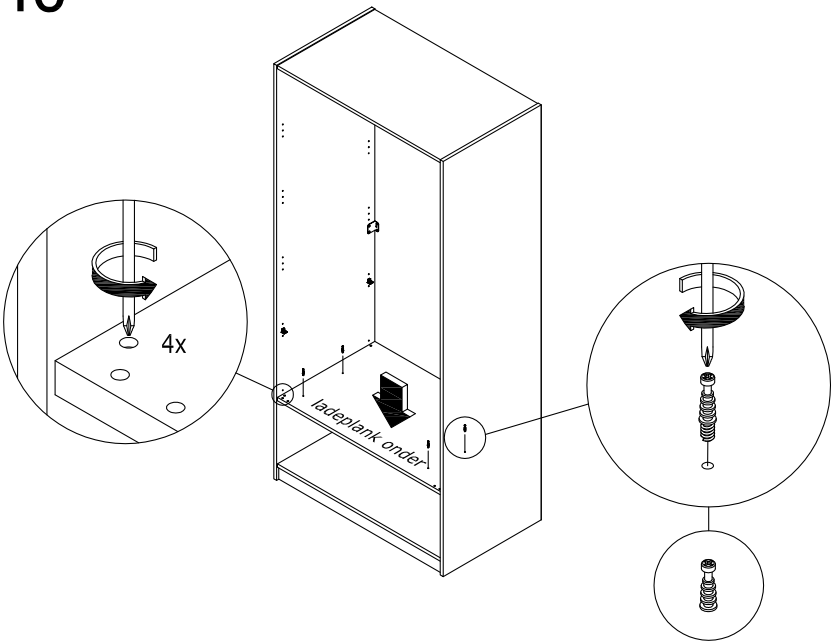

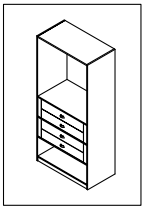

Lade-unit enkel
2010

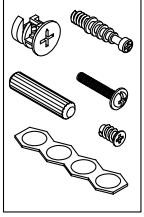

41

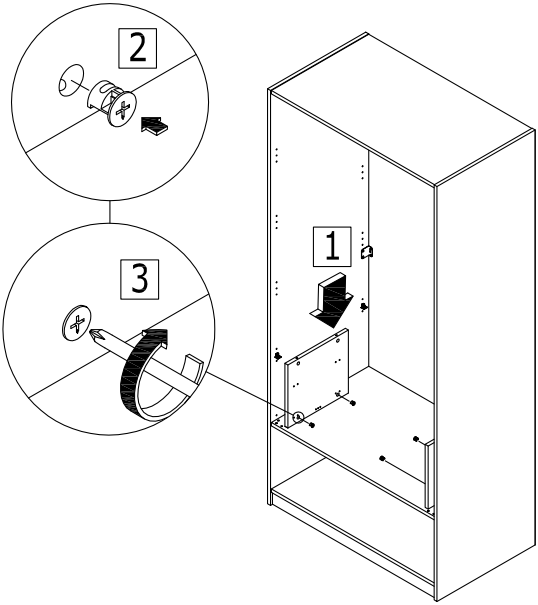

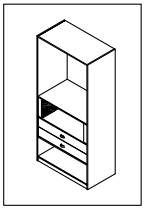

Lade-unit enkel
2010

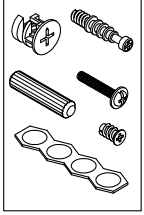

42

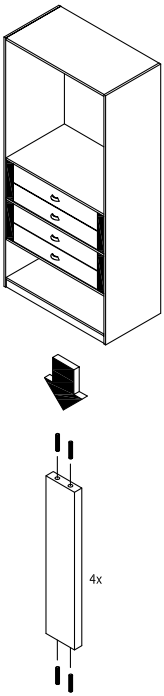

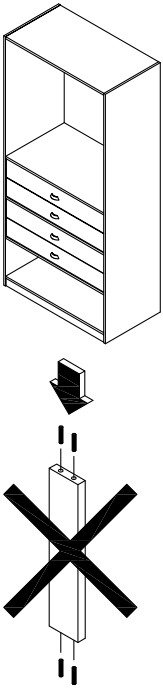

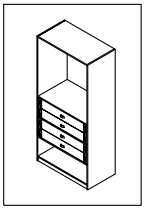

Lade-unit enkel
2010

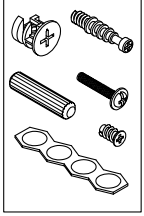

43

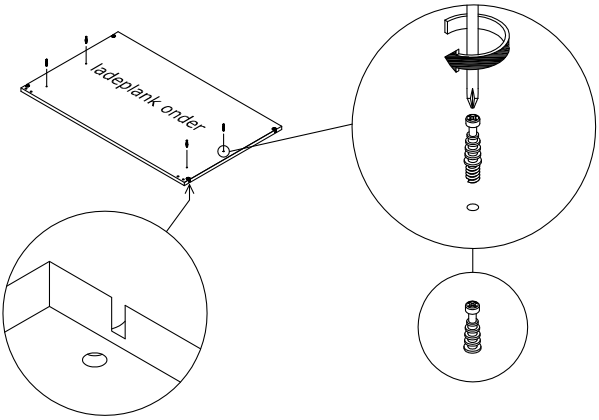
ladeplank onder

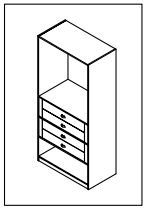

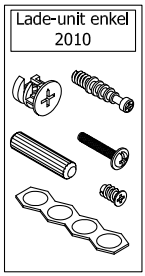
Lade-unit enkel
2010

44

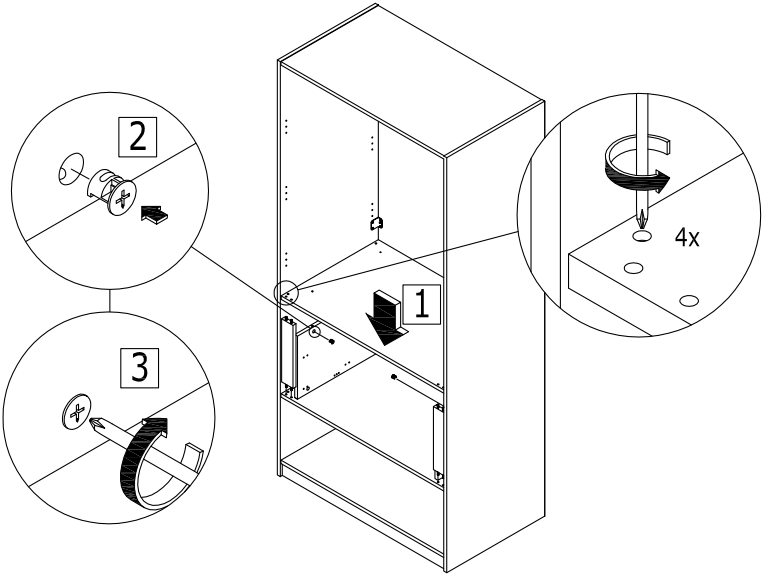
2
3
1
4x

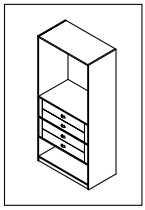

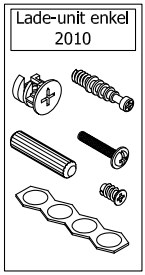
Lade-unit enkel
2010

45

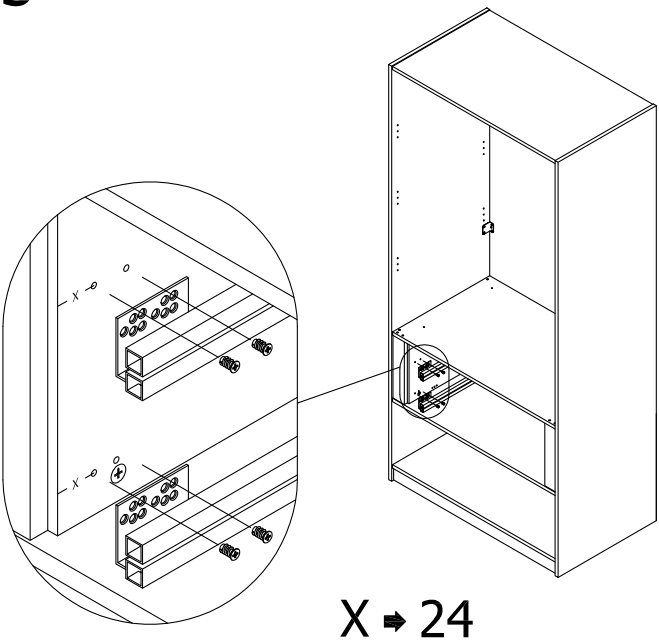

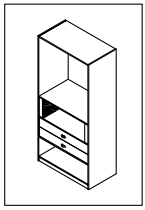

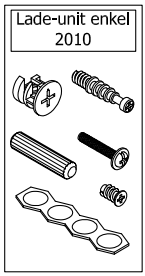

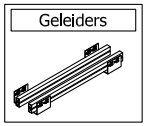

X ➡ 24

46

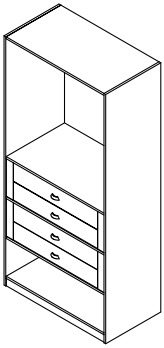

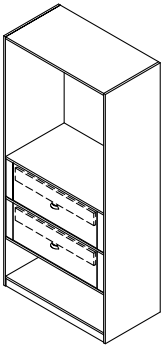

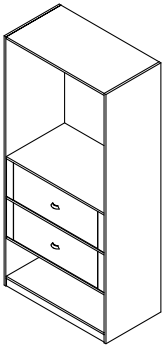

X= 37

X= 37

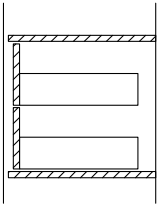

X= 52

X= 37

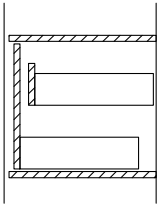

X= 37

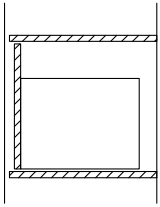

47

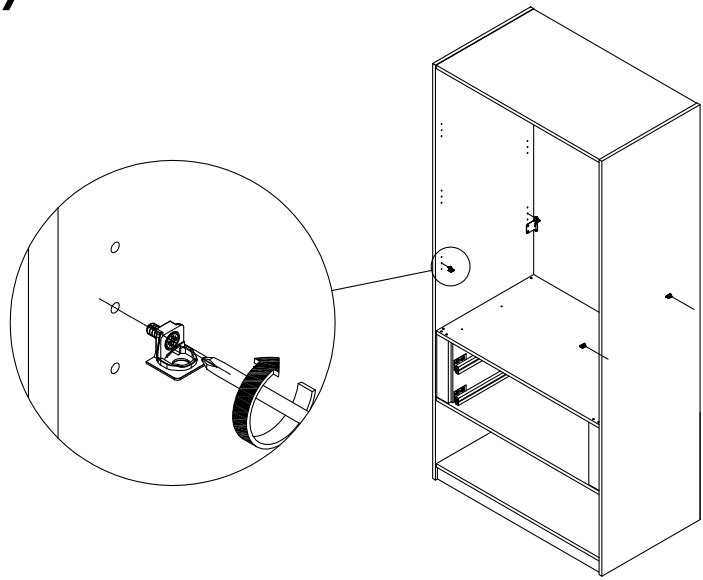

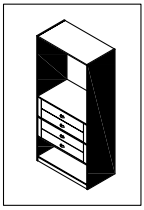

Plankverbinders

48

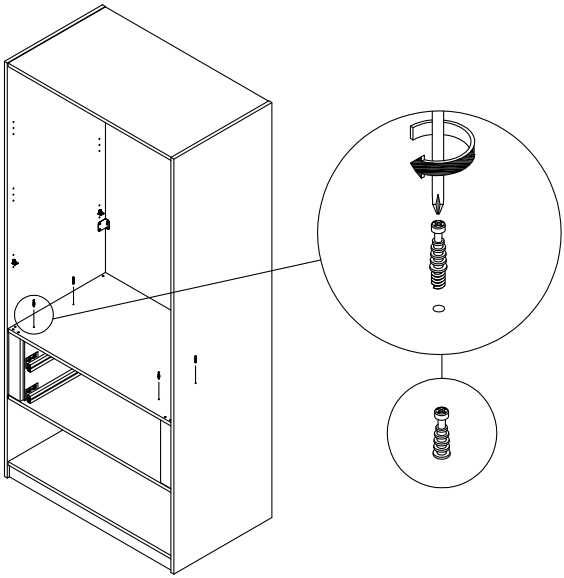

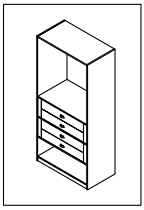

Lade-unit enkel 2010

49

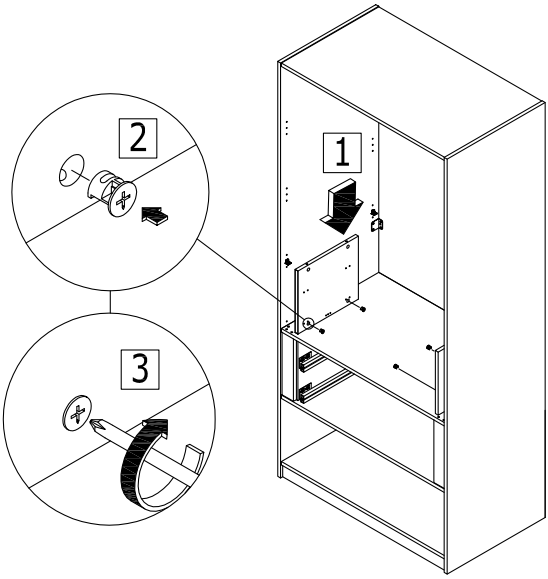
2
1
3

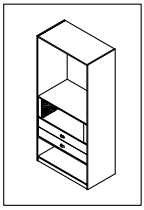

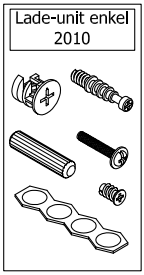
Lade-unit enkel
2010

50

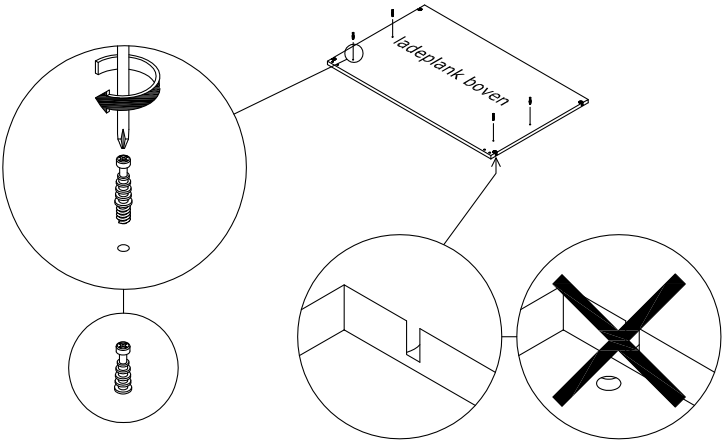
ladeplank boven

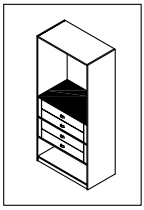

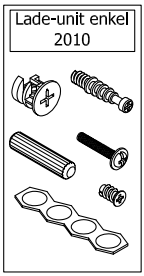
Lade-unit enkel
2010

51

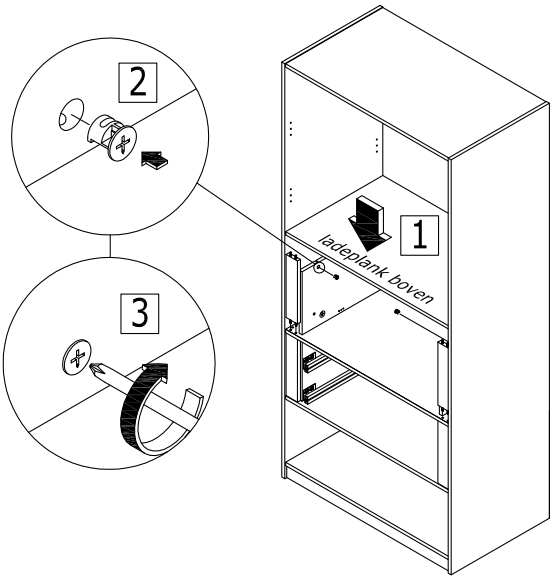

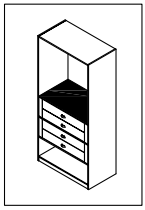

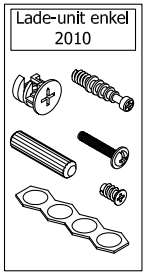

52

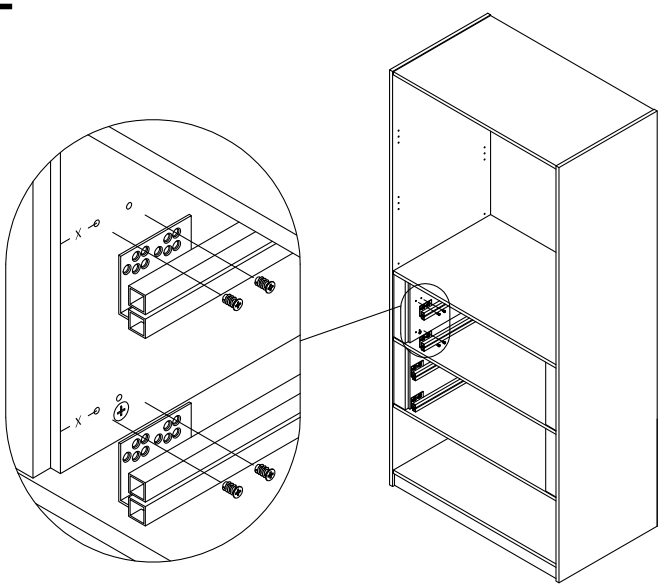

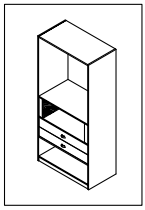

53

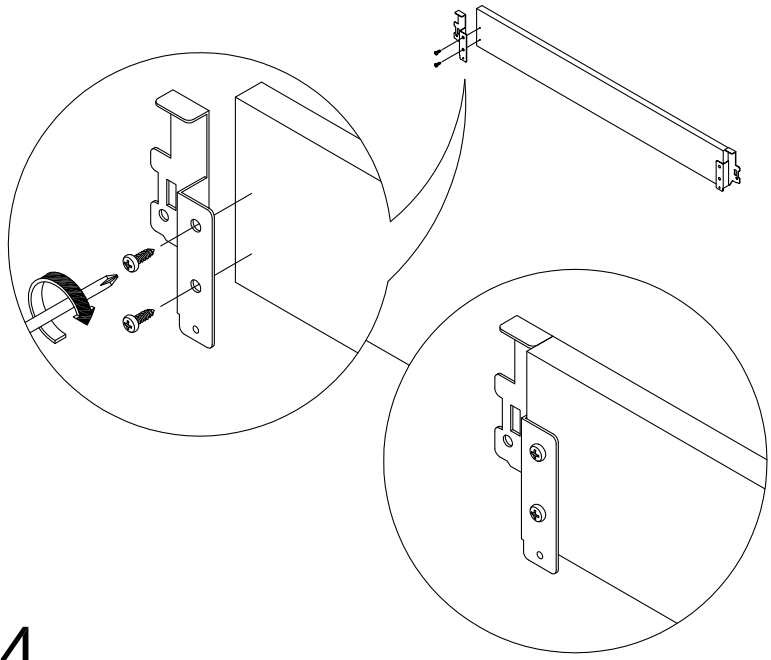

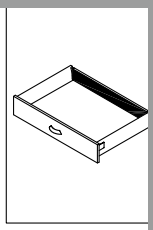

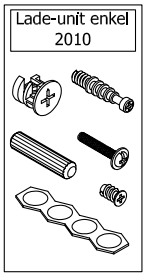
Lade-unit enkel
2010

54

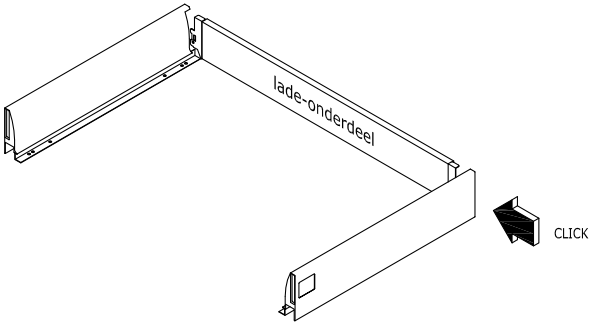
lade-onderdeel
CLICK

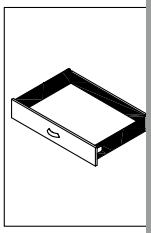

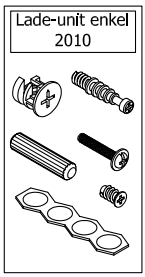
Lade-unit enkel
2010

55

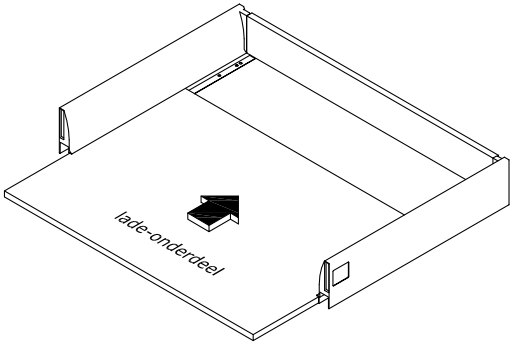

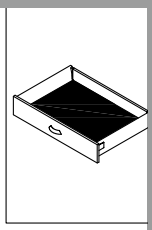

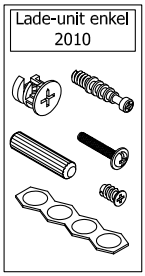

56

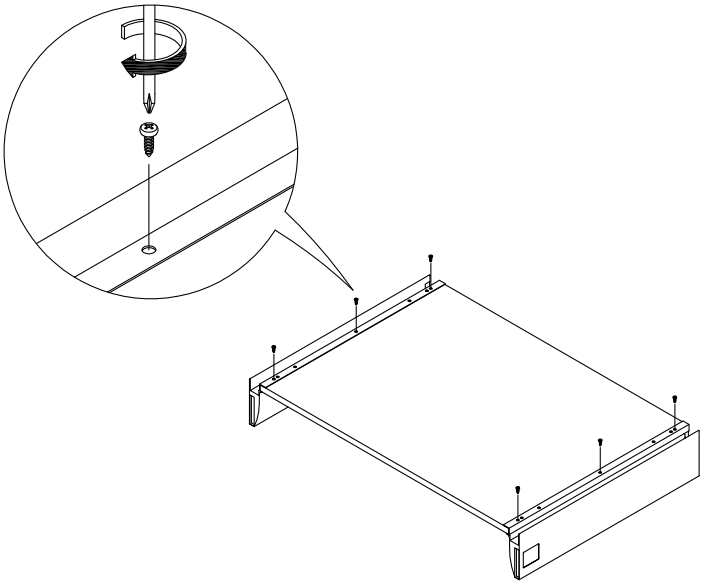

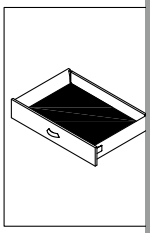

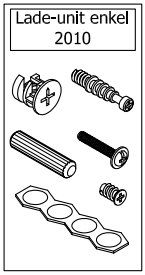

57

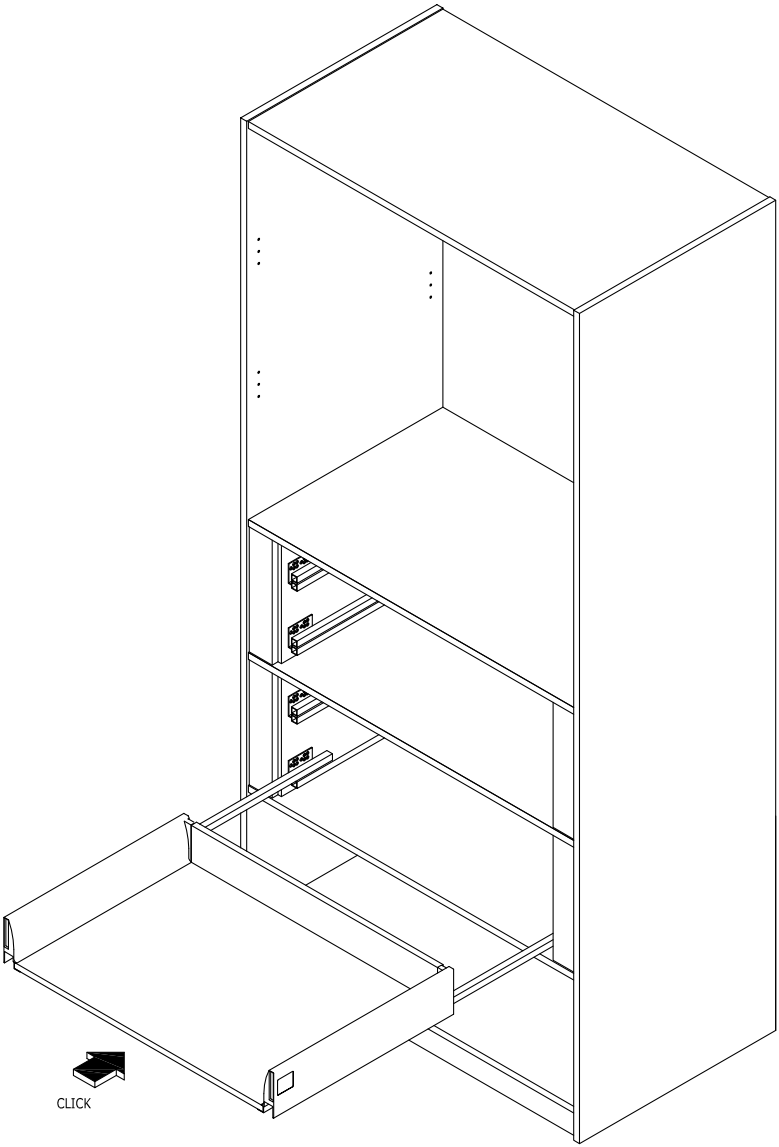

58

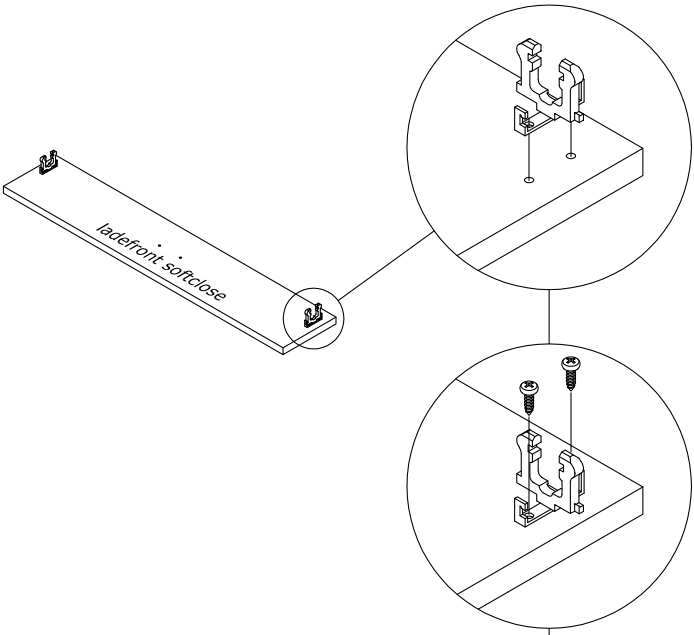
ladefront softclose

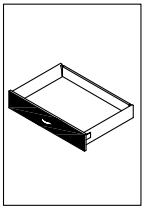

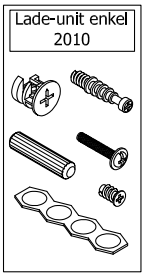
Lade-unit enkel
2010

59

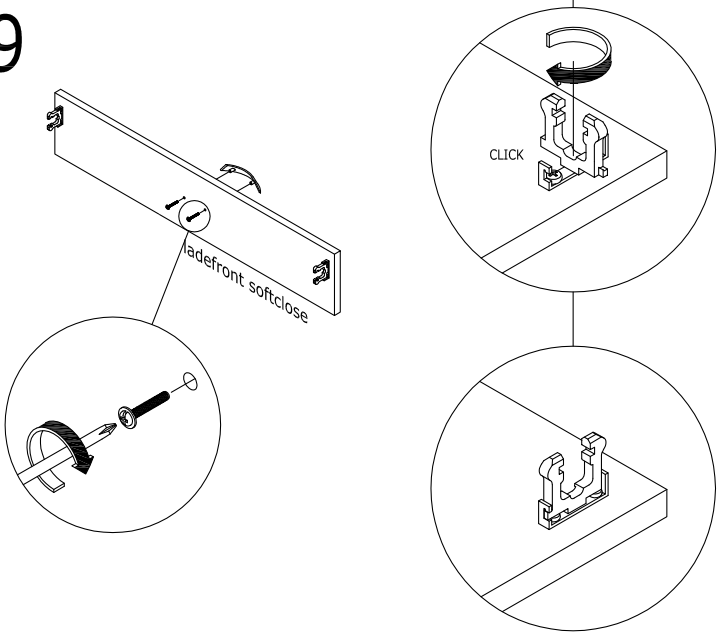
ladefront softclose
CLICK

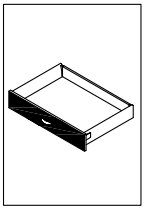

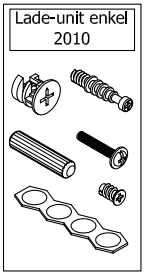
Lade-unit enkel
2010

60

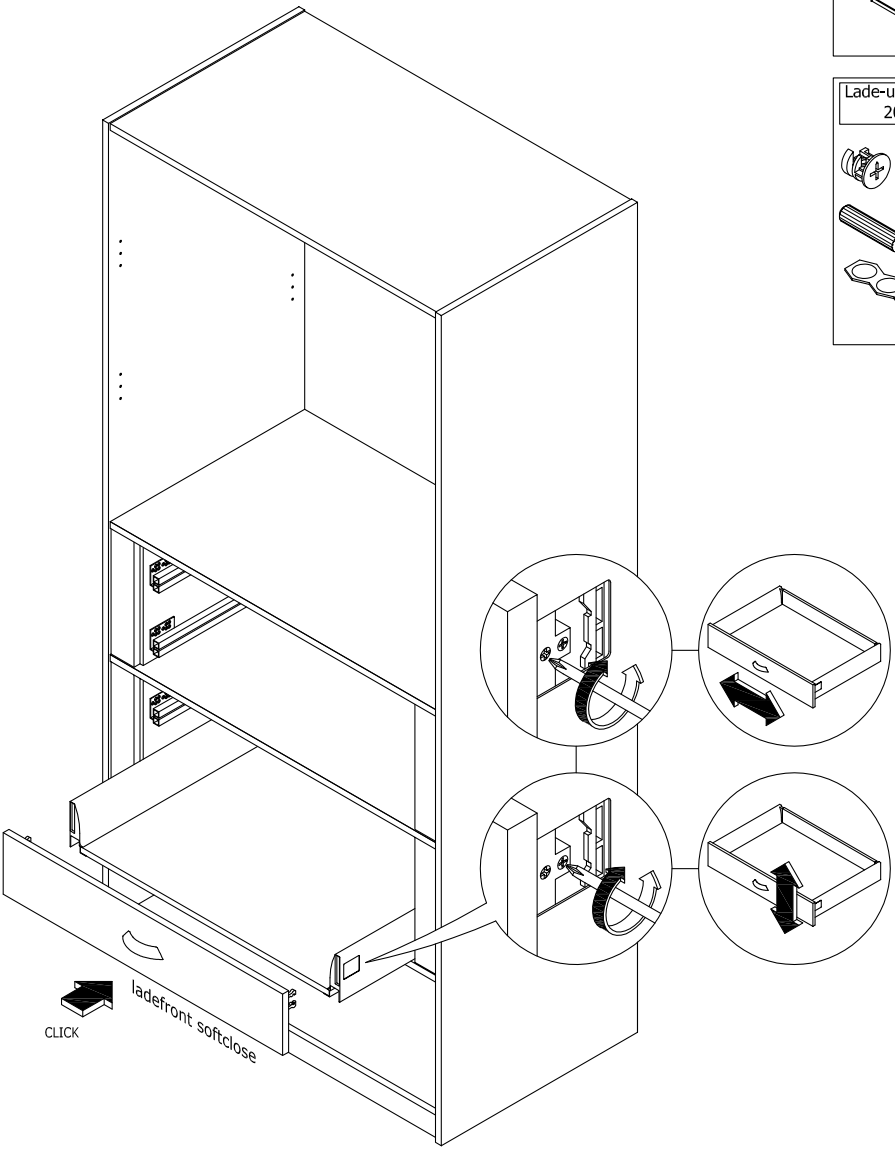

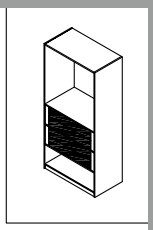

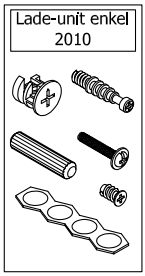

61

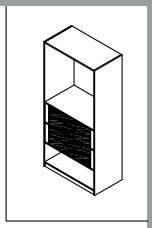

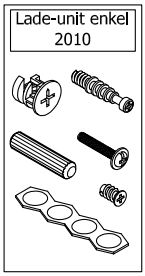

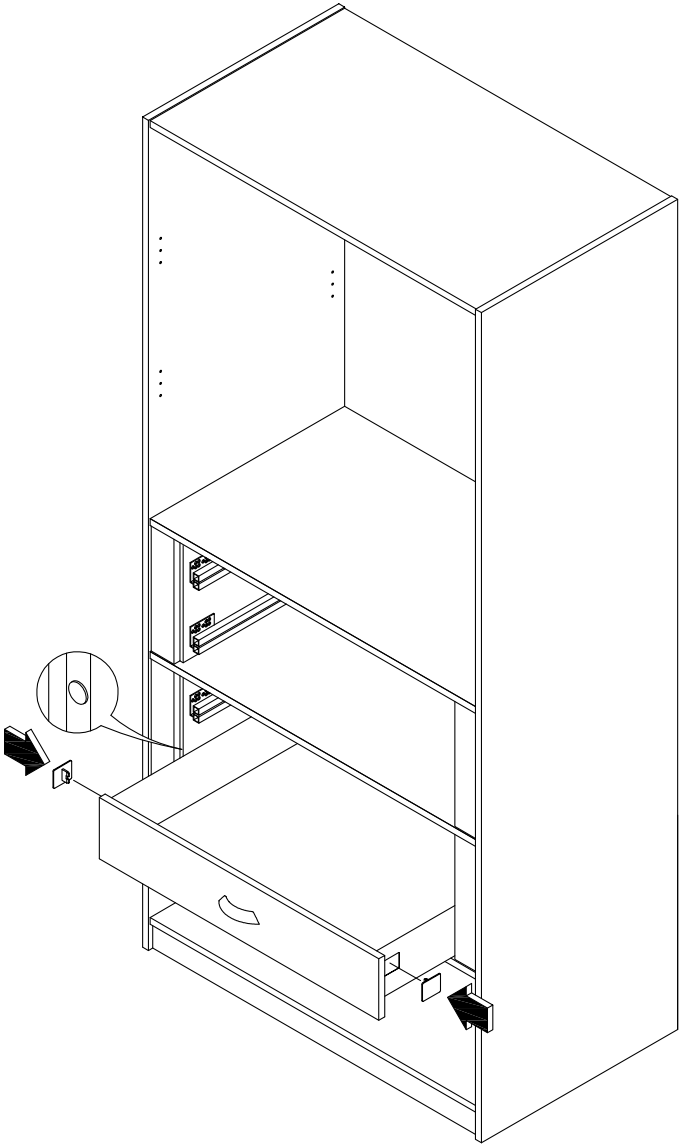

62

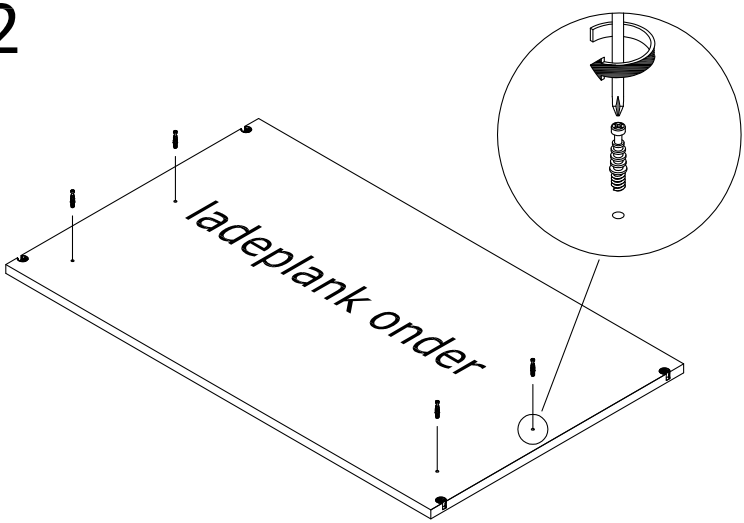

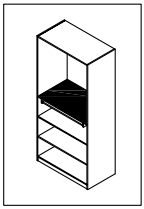

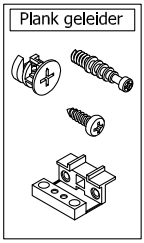

63

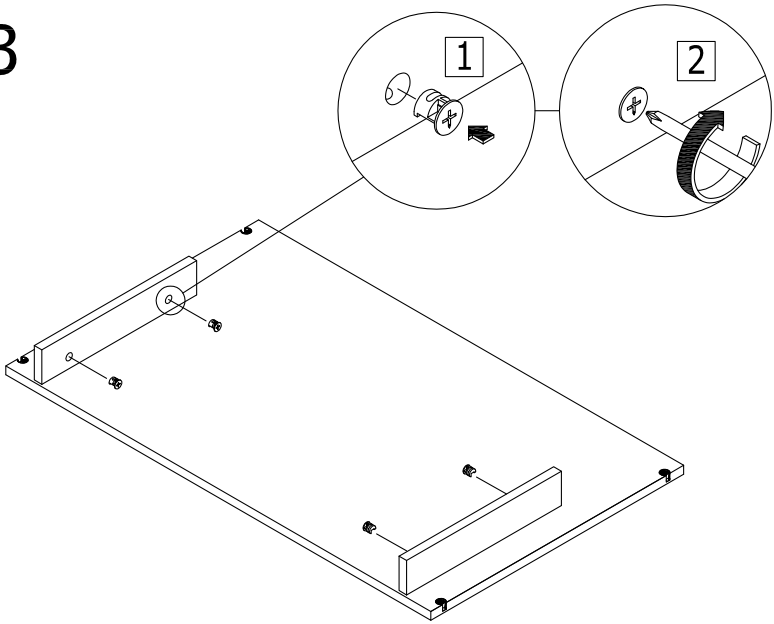

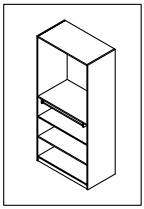

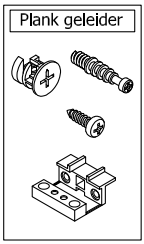

64

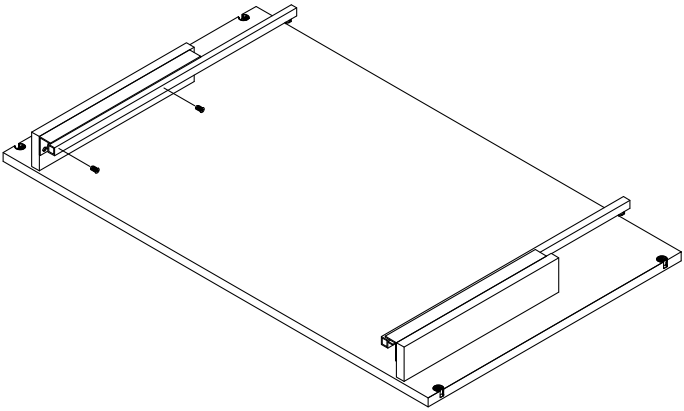

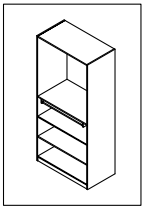

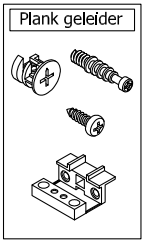

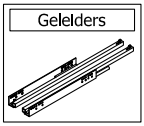

65

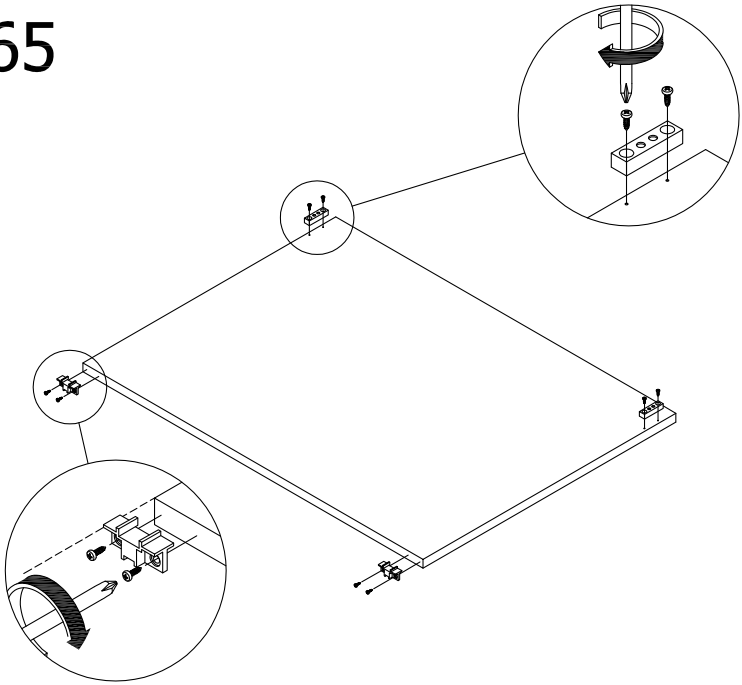

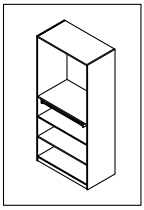

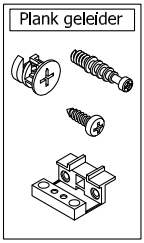

66

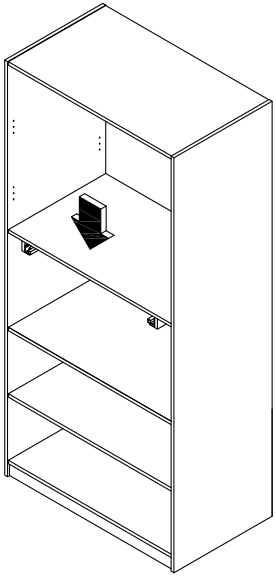

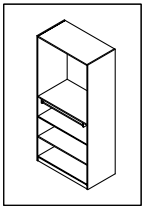

67

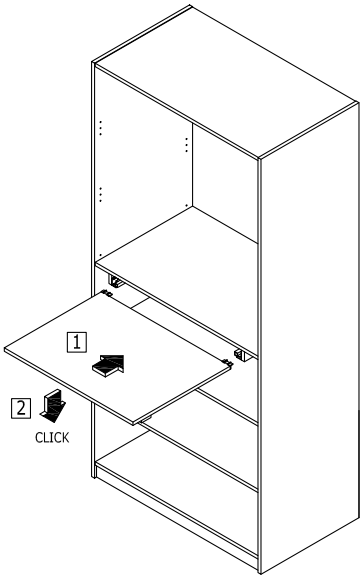

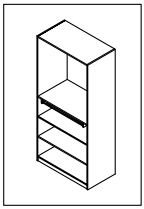

68

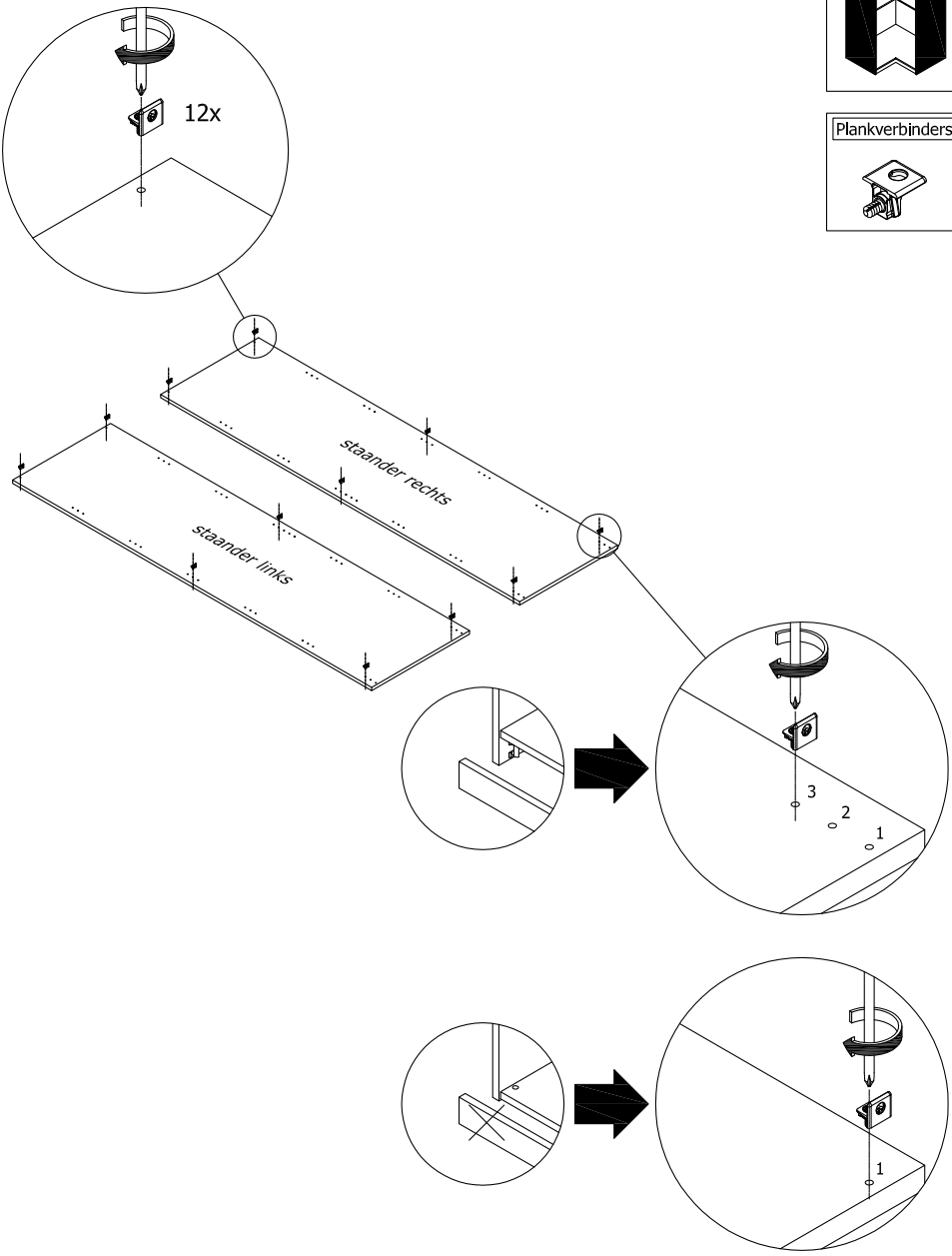

69

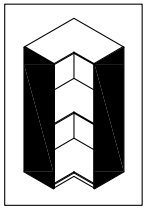

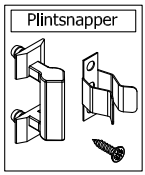
Plintsnapper

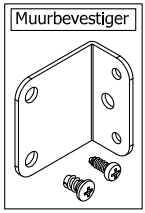
Muurbevestiger

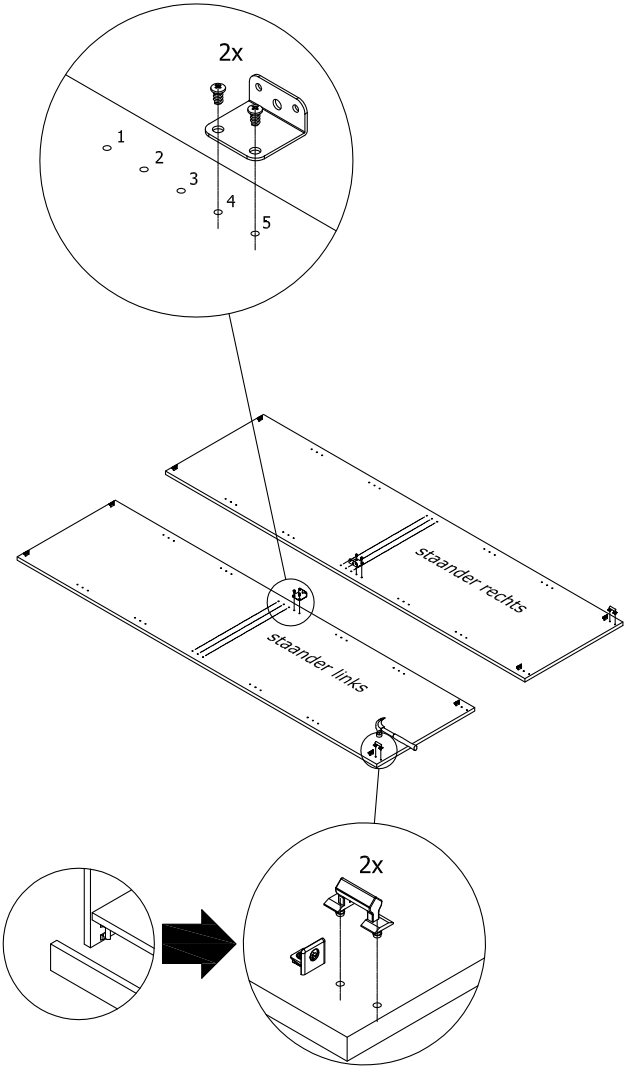
2x
1
2
3
4
5
staander rechts
staander links
2x

70

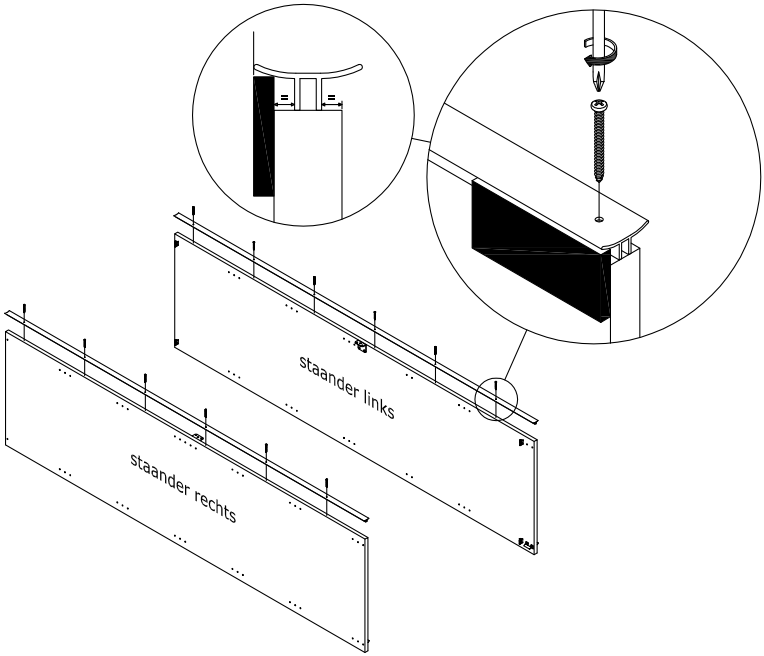
staander links
staander rechts

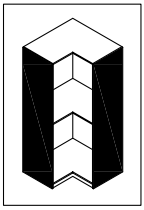

Achterwandprofiel

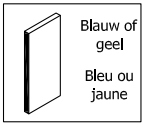
Blauw of geel
Bleu ou jaune

71

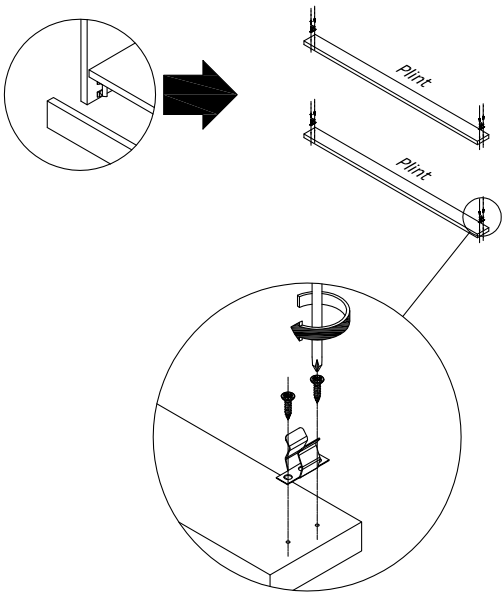
Plint
Plint

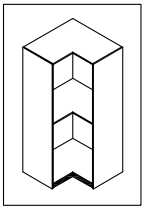

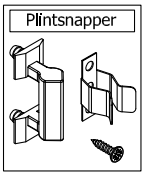
Plintsnapper

72

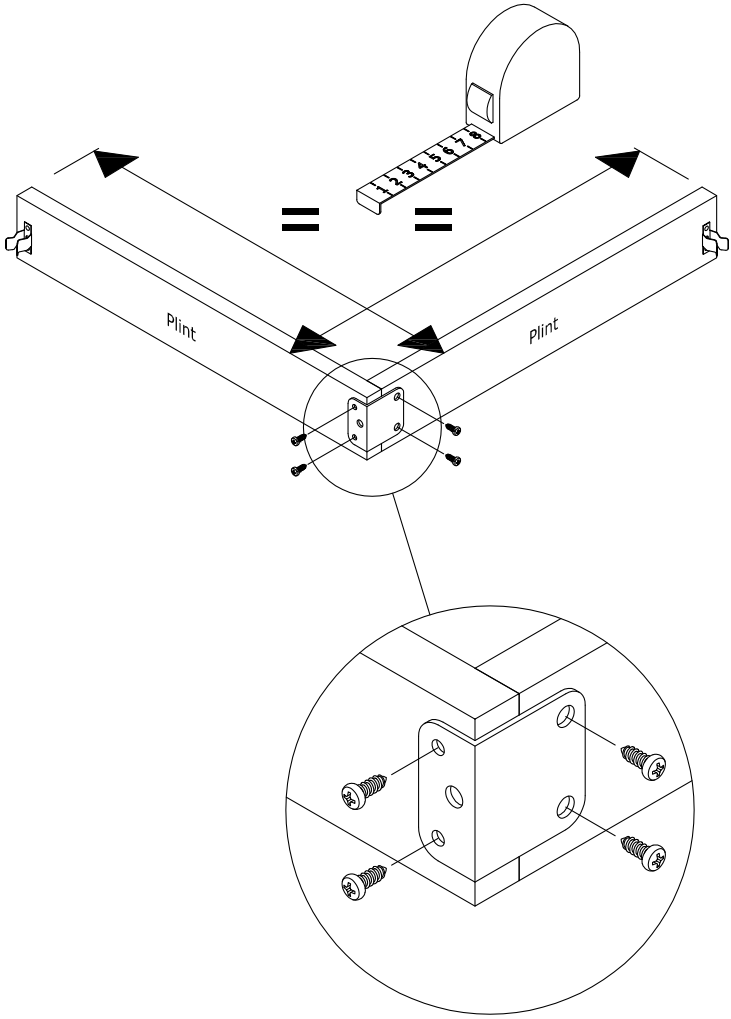

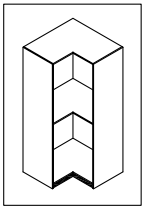

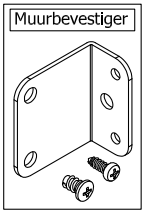

73

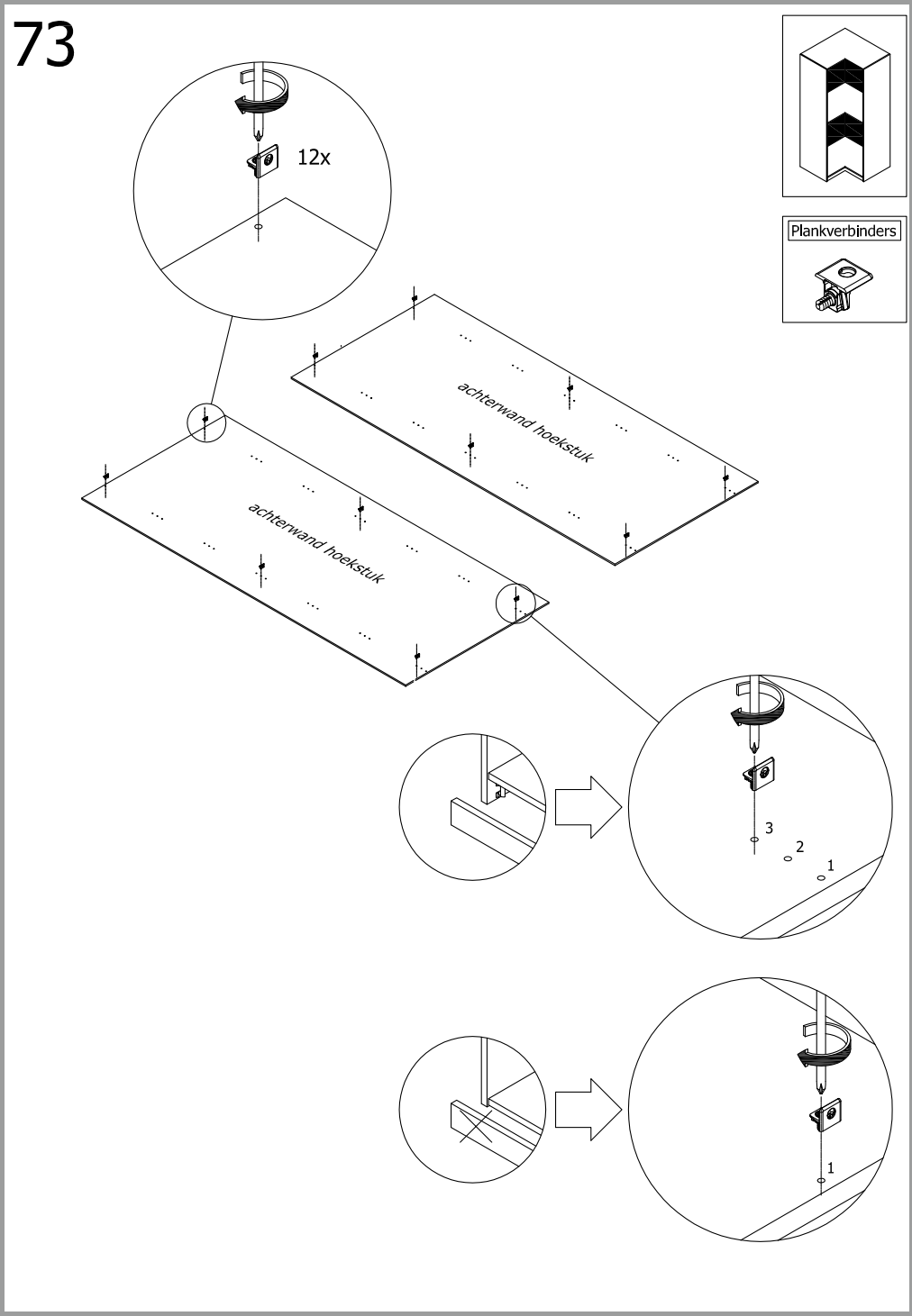
12x
achterwand hoekstuk
achterwand hoekstuk
Plankverbinders
3
2
1
1

74

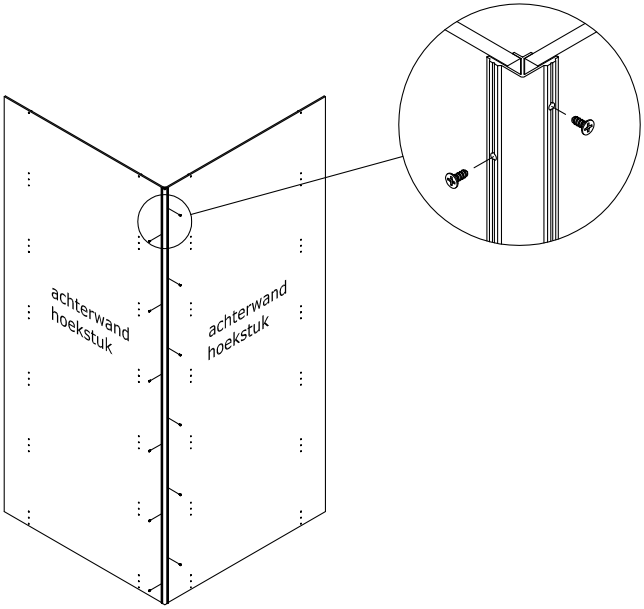
achterwand
hoekstuk
achterwand
hoekstuk

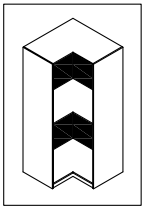

Hoek
achterwandprofiel

75

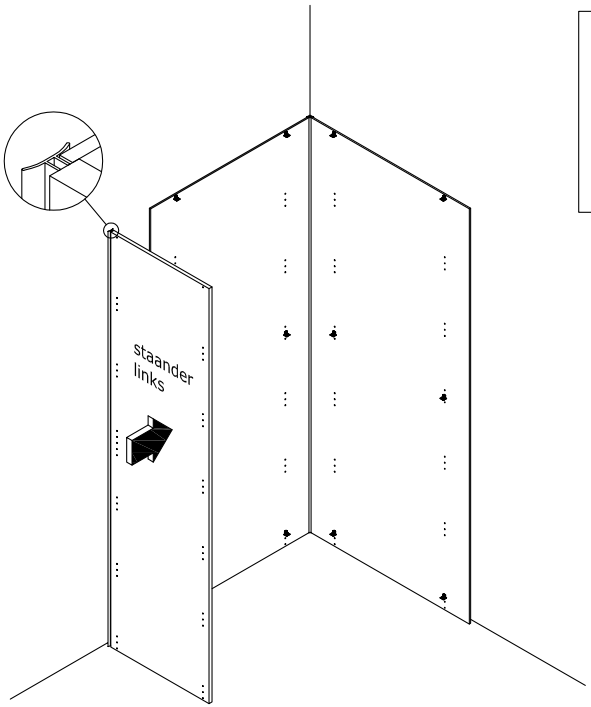
staander
links

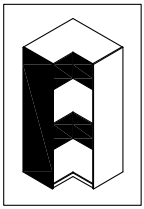

76

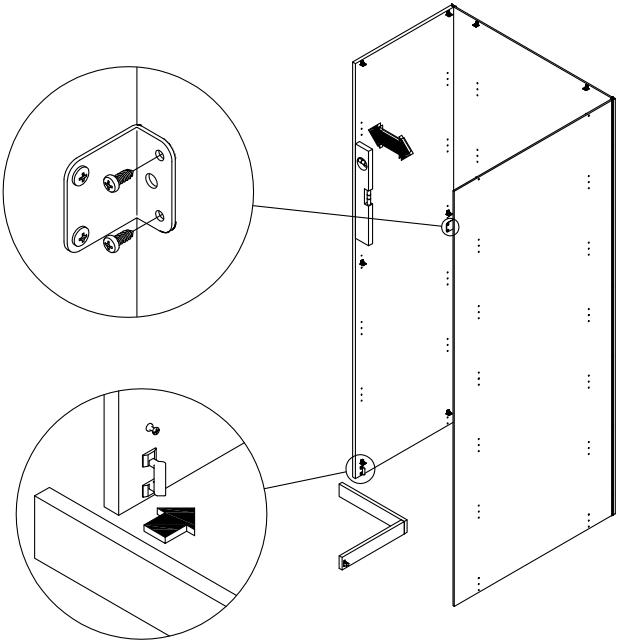

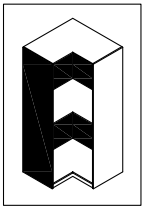

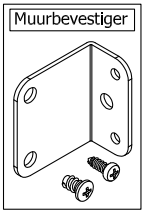
Muurbevestiger

77

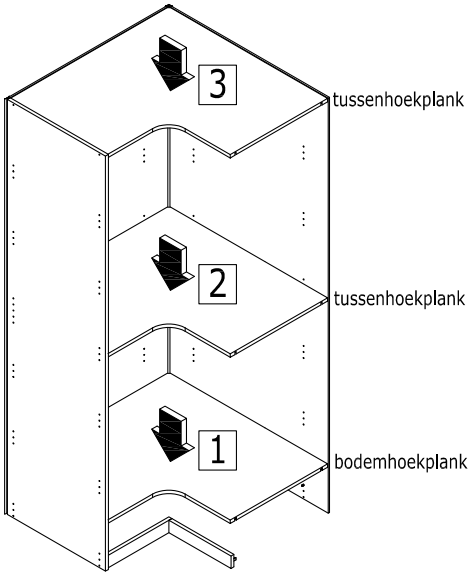
3
tussenhoekplank
2
tussenhoekplank
1
bodemhoekplank

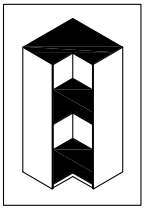

78

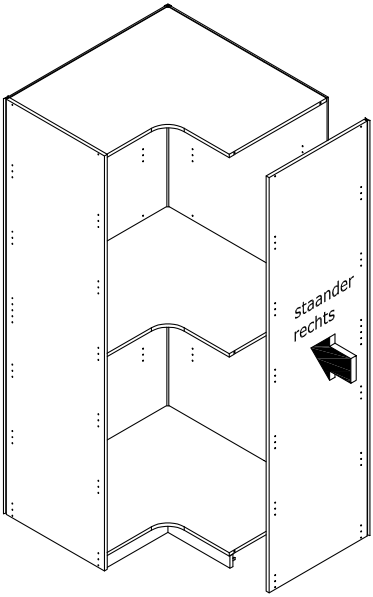

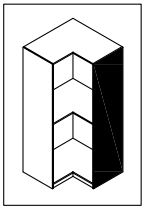

79

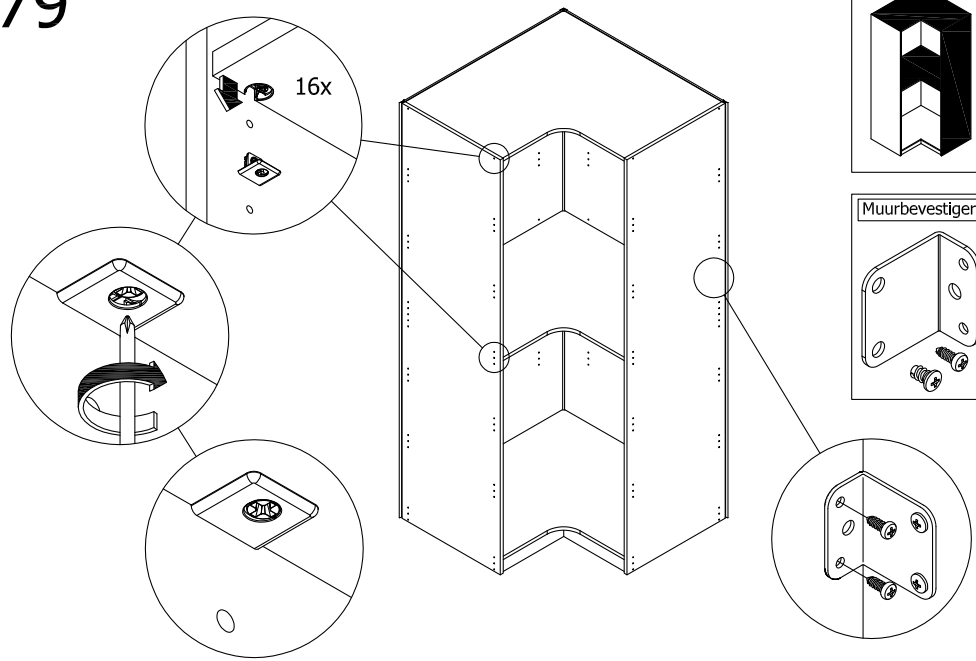

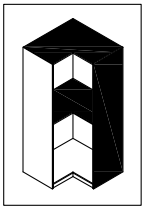

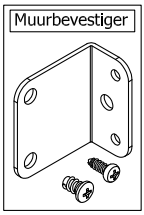

80

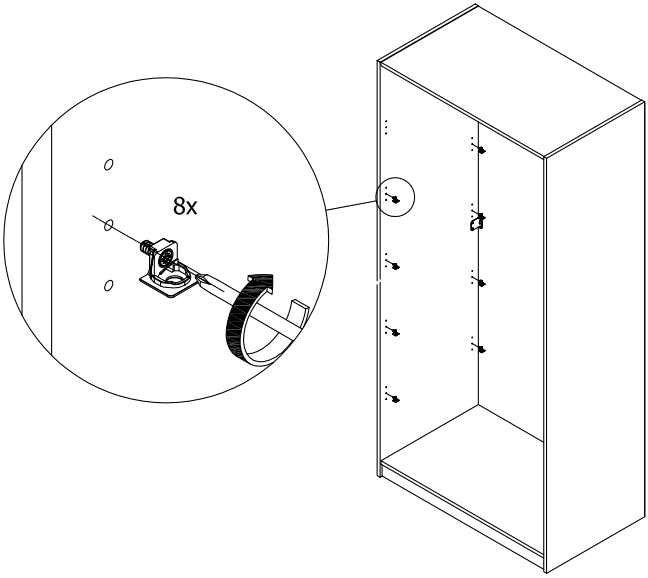

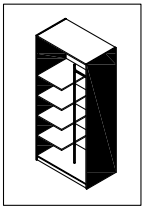

Plankverbinders

81

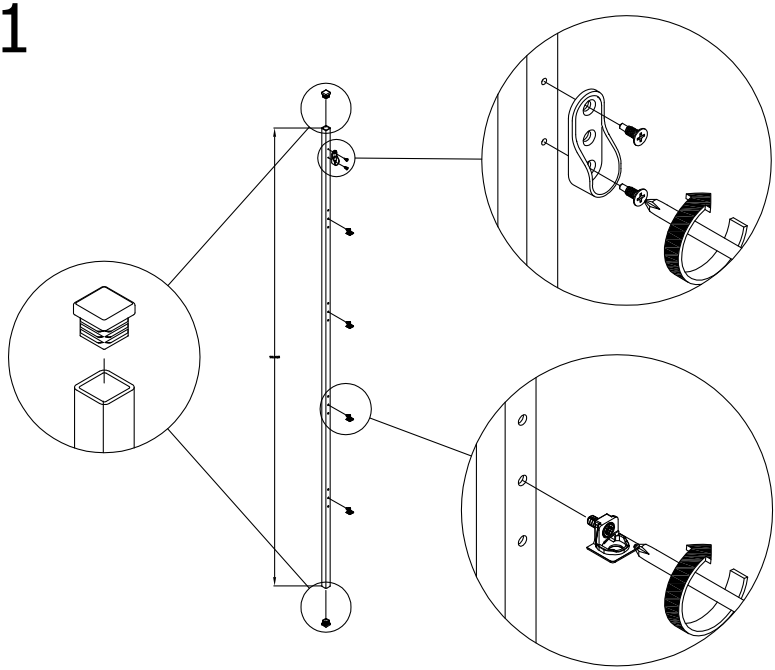

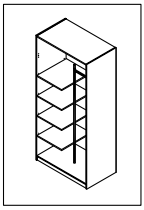

Buisstaander

Garderobestang drager

PlankverbInders

82

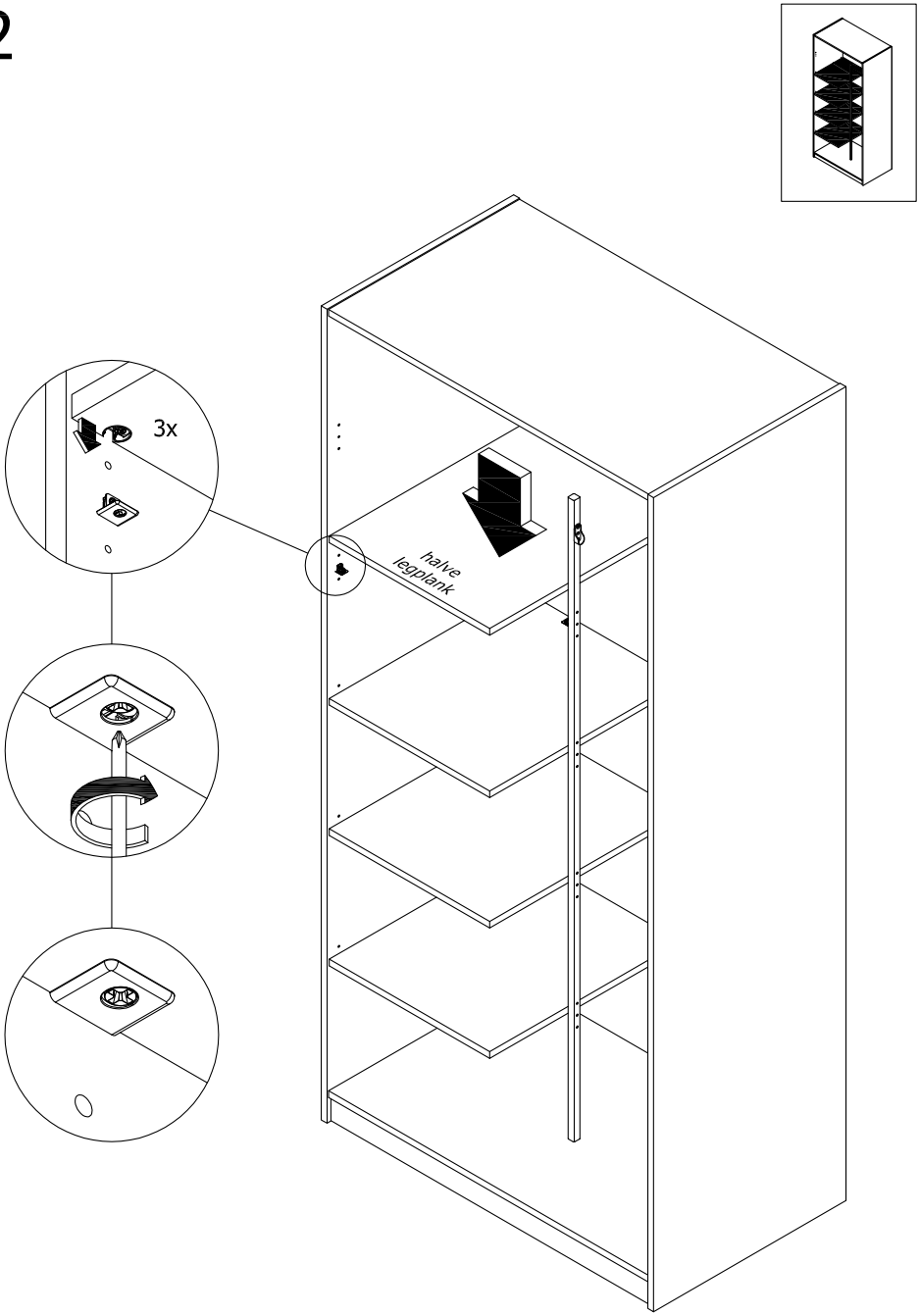

83

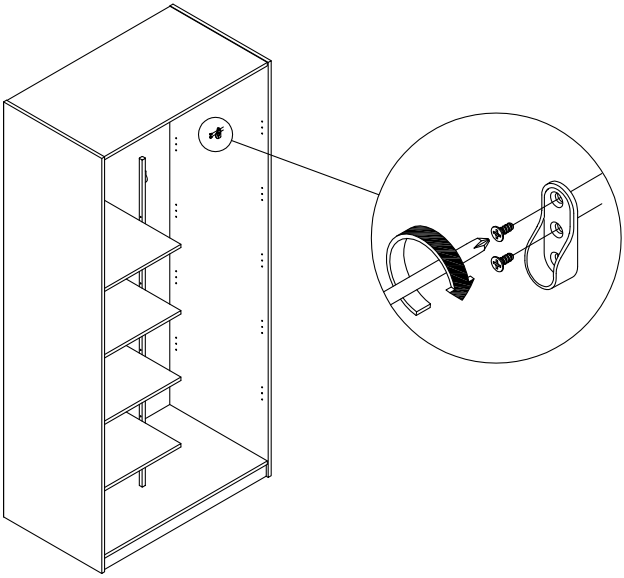

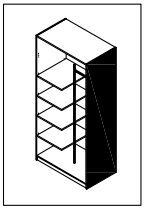

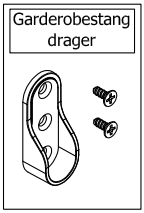

84

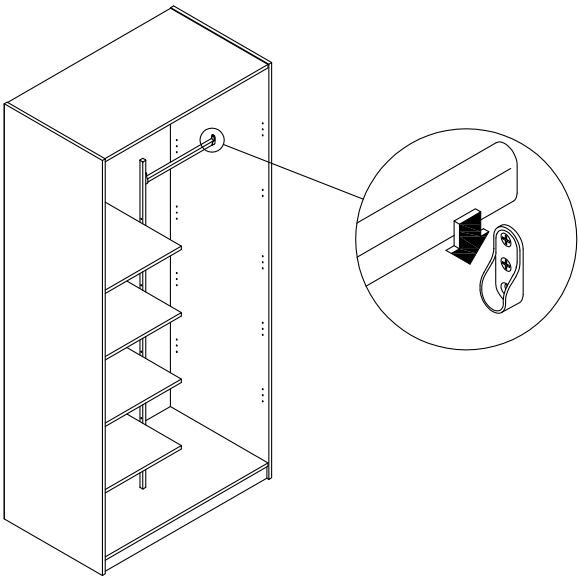

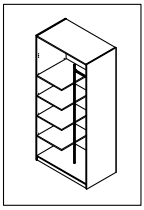

85

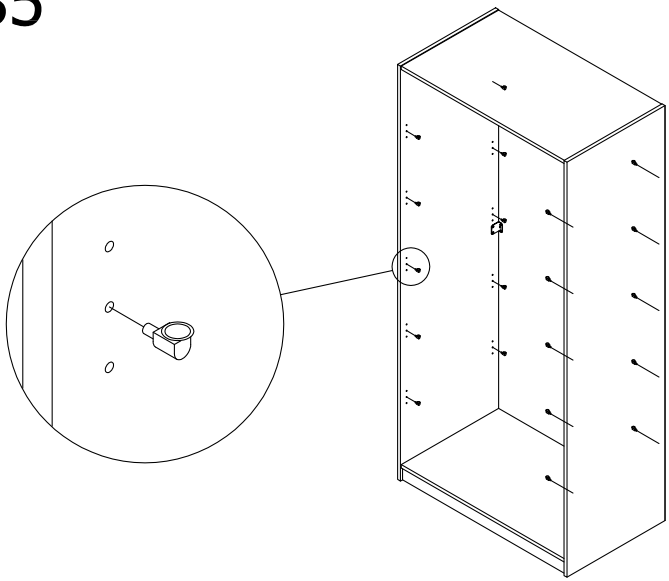

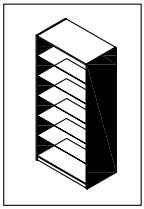

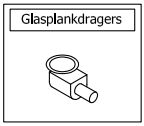

86

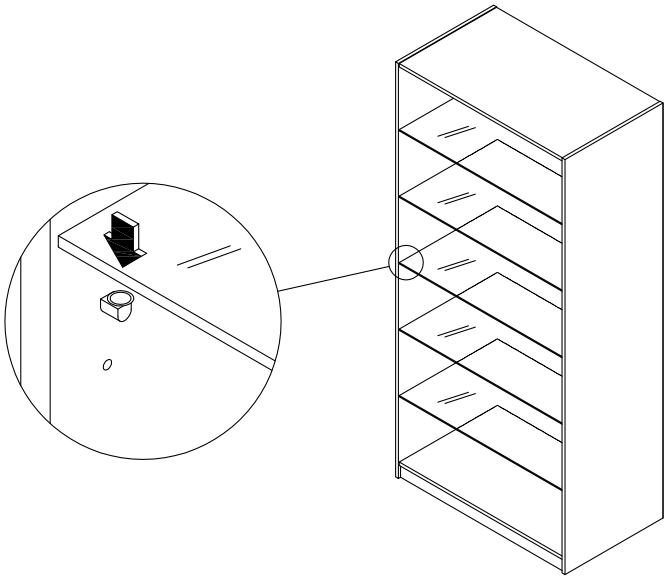

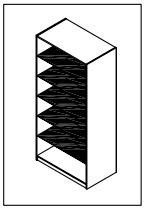

87

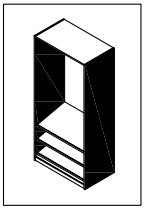

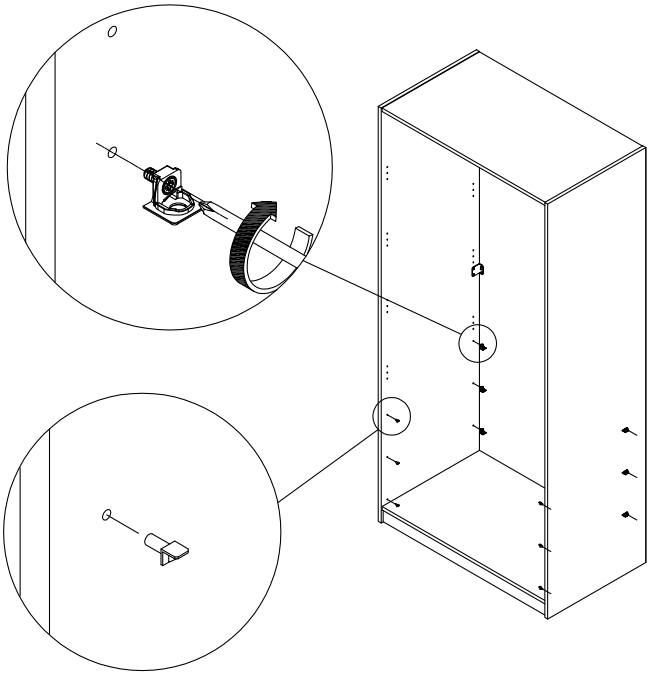

88

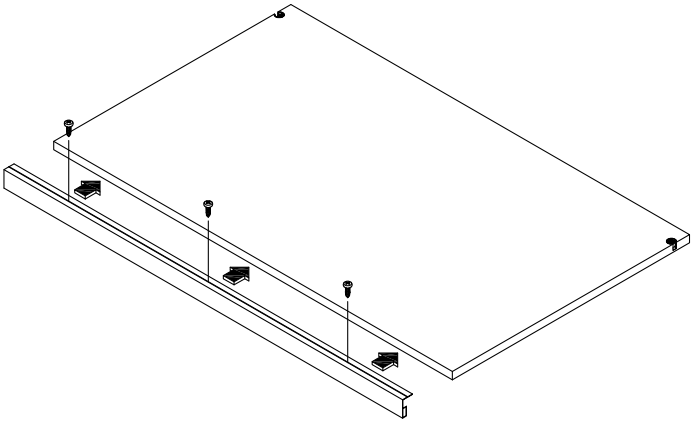

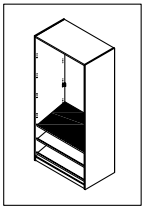

89

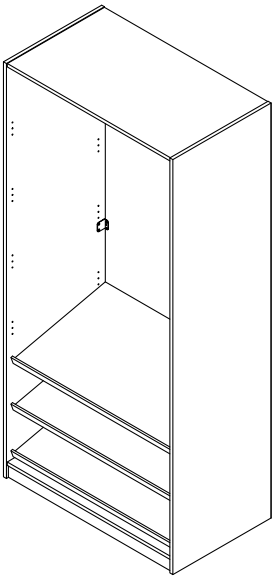

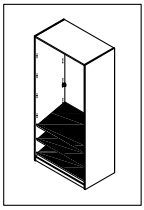

90

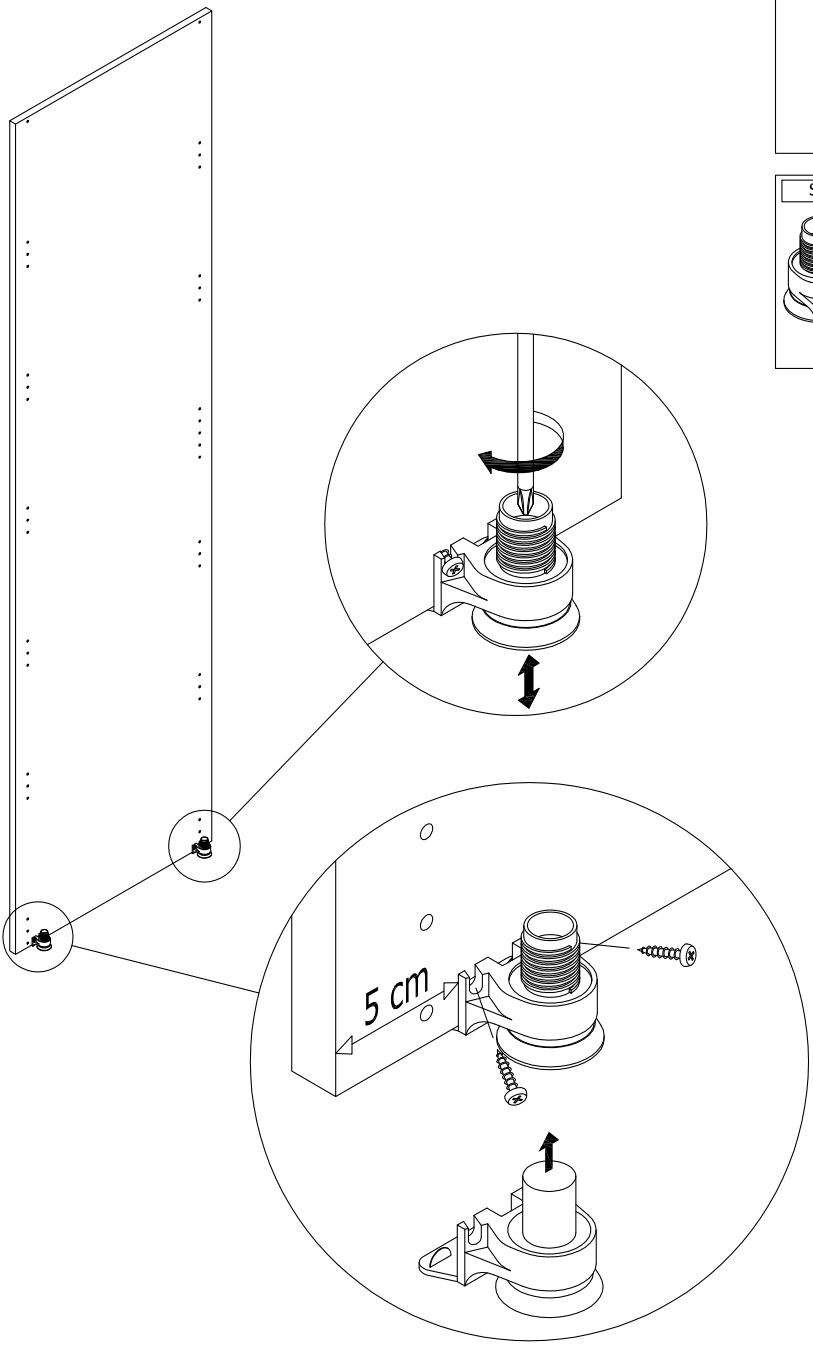

JéWéRET 02-2012